ООО "АльянсСтрой"

Гостиничный комплекс с апартаментами со встроенно-пристроенными помещениями и встроенно-пристроенной автостоянкой по адресу Ленинградская область, г. Санкт-Петербург, Адмиралтейский район, Московский проспект, д.65 литера Э

РАБОЧАЯ ДОКУМЕНТАЦИЯ

Устройство навесной фасадной системы с воздушным зазором "Вектор-4"
с облицовокй натуральным камнем
в комбинации со штукатурным фасадом с декоративными элементами

03-03-2021-НВФ

ВентФасадПроект

Согласовано

Взам. инв. №

Подп. и дата

Инв. № подл.

Санк-Петербург
2021г.

Изм.	Кол. уч.	Лист	№ док.	Подп.	Дата
Разраб.		А.С.Федюшин			12.11.21
Проверил		А.С.Федюшин			12.11.21
					12.11.21

30/20-НФС

Многоквартирный жилой дом поз. 15 в IX микрорайоне Западного жилого района г. Новочебоксарск

Устройство навесной фасадной системы DokSal с облицовкой керамогранитными плитами

Стадия	Лист	Листов
Р	1	54

ООО ТК "Вертикаль"

Формат А3

Ведомость рабочих чертежей (начало)

Лист	Наименование	Примечание
1	Ведомость рабочих чертежей	
2	Ведомость ссылочных и прилагаемых документов, Общие данные	
3	Схема расположения облицовки, Виды 1, 2, 3	
4	Схема расположения облицовки, Вид 4, 5, 6, 7, 8, 9	
5	Схема расположения облицовки, Вид 10, 11, 12	
6	Схема расположения облицовки, Вид 13, 14, 15, 16, 17, 18	
7	Схема расположения облицовки, Фрагмент 3	
8	Схема расположения облицовки, Фрагмент 4	
9	Схема расположения элементов подсистемы, Виды 1, 2, 3	
10	Схема расположения элементов подсистемы, Вид 4, 5, 6, 7, 8, 9	
11	Схема расположения элементов подсистемы, Вид 10, 11, 12	
12	Схема расположения элементов подсистемы, Вид 13, 14, 15, 16, 17, 18	
13	Схема установки двухслойного утеплителя НФС "Вектор"	
14	Узлы 1, 2	
15	Узел 3	
16	Узел 4	
17	Узел 5	
18	Узлы 6, 6.1	
19	Узел 7	
20	Узлы 8, 9	
21	Узел 10	
22	Узел 11	
23	Узлы 12, 13	
24	Узлы 14, 15	
25	Узел 16	
26	Узел 17	
27	Узел 18	
28	Узел 19	
29	Узел 20	
30	Узел 21	
31	Узел 22	

Ведомость рабочих чертежей (начало)

Лист	Наименование	Примечание
32	Узлы 23, 24	
33	Узел 25	
34	Узлы 26, 27, 28	
35	Узел 29	
36	Узел 30	
37	Узел 31	
38	Узел 32	
39	Схема установки утеплителя под штукатурный фасад	
40	Вертикальное и горизонтальное сечение штукатурного фасада	
41	Узлы 33, 34	
42	Узлы 35, 36	
43	Узел 37	
44	Узлы 38, 39	
45	Узел 40	
46	Узел 41	
47	Узел 42	
48	Узел 43	
49	Узел 44	
50	Узлы 45, 46	
51	Узлы 47, 48, 49	
52	Узел 50	
53	Спецификация материалов НФС с облицовкой натуральным камнем, Ведомость объемов работ по НФС	
54	Спецификация материалов штукатурного фасада, Ведомость объемов работ по штукатурному фасаду	
	Приложение А - Акты испытаний крепежных элементов	
	Приложение Б - Статические расчеты	

ВентФасадПроект

Согласовано

Взам. инв. №

Подп. и дата

Инв. № подл.

Изм.	Кол. уч.	Лист	№ док.	Подп.	Дата
Разработал		А.С.Федюшин			12.11.21
Проверил		Д.В.Мурашов			12.11.21
ГИП		С.А.Некрасов			12.11.21
Н.контр.					

03-03-2021-НВФ

г. Санкт-Петербург, Адмиралтейский р-н
Московский проспект, д.65 литера Э
(II - этап строительства)

Устройство НФС "Вектор" с облицовкой натуральным камнем и композитными поясами в комбинации со штукатурным фасадом

Стадия	Лист	Листов
Р	1	54

Ведомость рабочих чертежей

ООО "АльянсСтрой"

Копировал

А3

Общие указания

1. Исходные данные

1.1 Район строительства – Ленинградская область, г. Санкт-Петербург, Адмиралтейский район, Московский проспект, д.65 литера Э

1.2 Климатические условия района строительства:
- нормативное значение веса снегового покрова S_g на 1м^2 горизонтальной поверхности для III-ого снегового района по СП 20.13330.2016 – 180 кг/м^2;
- нормативное значение ветрового давления w_0 на 1м^2 поверхности для II-ого ветрового района по СП 20.13330.2016 – 30 кг/м^2;
- толщина стенки гололеда для II гололедного района – 5 мм;
- тип местности по п.6.5 СП 20.13330.2016 – Б;
- расчетная отрицательная температура наиболее холодной пятидневки обеспеченностью 0,98 по СП 131.13330.2012 – минус 28°С;
- степень агрессивного воздействия среды на металлические конструкции по СП 28.13330.2012 – неагрессивная.

1.3.Проект конструкций выполнен в соответствии со строительными нормами и правилами СП 16.13330.2017 "Стальные конструкции", СП 28.13330.2012 "Защита строительных конструкций от коррозии" и СП 20.13330.2016 "Нагрузки и воздействия".

1.4.Привязка конструкций НФС осуществлена на основании проектной документации 26/06/19-4,4а-АР к высотным отметкам и габаритам стен.

1.5.Мероприятия против коррозии: в соответствии с ТС на НФС "ВЕКТОР" применяются заклепки из коррозионностойкой стали, профили и кронштейны из оцинкованной по 1 классу стали с защитным лакокрасочным покрытием.

1.6.Противопожарные мероприятия: в соответствии с требованиями нормативно-технической документации по обеспечению пожарной безопасности, (Федеральный закон от 22.07.2008 г. № 123-ФЗ «Технический регламент о требованиях пожарной безопасности», СНиП 21-01-97* , класса пожарной опасности НФС КО по ГОСТ 31251).

1.7.Крепление кронштейнов осуществляется на фасадные дюбели с антикоррозионным покрытием, подобранные по результатам натурных испытаний на объекте по СТО 44416204-010-2010.

1.8. Для крепления элементов каркаса между собой применять метизы, определенные проектом и указанные в спецификации.

Расстояние между центрами заклепок – минимум 2,5d, расстояние от центра заклепки до края элемента – минимум 2d вдоль усилия, поперек усилия – 1,5d – для стальных конструкций; между центрами заклепок – минимум 3d, от центра заклепки до края элемента, вдоль усилия – минимум 2,5d.

1.9. Технология изготовления и установка элементов НФС в проектное положение должны исключать нарушение покрытия и коробление сборочных деталей.

Не допускается крепление каких-либо деталей непосредственно к элементам облицовки.

1.10. Во время строительных работ и последующей эксплуатации фасады должны быть защищены от механических повреждений.

Выполнение монтажа НФС должно быть подтверждено актами скрытых работ на установку:
- кронштейнов;
- утеплителя;
- несущего каркаса;
- оконного обрамления.

Приемка элементов НФС, их хранение на строительной площадке должны осуществляться в соответствии нормативной документацией на поставляемые материалы.

2. Характеристика решений, принятых в проекте

2.1 Проектом предусмотрена облицовка первых двух этажей натуральным камнем по системе навесного фасада и устройство штукатурного фасада с декоративными элементыми на остальной части здания.

2.2 Натуральный камень крепится к вертикальным направляющим с помощью горизонтальным направляющих (шин).

2.3 В системе навесного фасада предусматривается комбинация межэтажной и вертикальной схем крепления.

2.4 В вертикальной схеме крепления вертикальные стальные направляющие крепятся к кронштейнам КР1-85-240 через удлинитель УК-85-1.2 с помощью 2-х заклепок А2/А2 Ø4,0х10мм.

2.5 В межэтажной схеме крепления вертикальные стальные направляющие крепятся к горизонтальной обвязке из усиленного Г-образоного профиля через соединительную вставку с помощью 4-х заклепок А2/А2 Ø4,0х10мм.

2.6 Кронштейны крепятся к стене здания фасадным анкером. Между стеной и кронштейном устанавливается термоизолирующая прокладка.

2.7 Минимальный нахлест элементов подсистемы составляет не менее 25 мм.

2.8 Обязательные для выполнения требования к комплектующим элементам и материалам, узлам крепления и особенностям монтажа, а также требования пожарной безопасности приведены в техническом свидетельстве ТС №5474-18.

2.9 Расчеты несущей способности металлокаркаса, шагов установки кронштейнов, нагрузки на вырыв анкера, усилия в заклепочном соединении выполнены согласно СП 20.13330.2016 «Нагрузки и воздействия» и СП 16.13330.2017 «Стальные конструкции».

2.10 Штукатурный фасад принят из декоративной силикатно-силиконовой тонкослойной штукатурки фракции 2,5мм по однослойному утеплению из минераловатных плит с последующей окраской .

2.11 Декоративные элементы приняты из плит пенополистирола различной толщины. Плиты из пенополистирола приклеиваются к минераловатному утеплителю с помощью клеевого состава СТ 180 и дополнительно крепятся тарельчатыми дюбелями с максимальным шагом 300мм.

3. Обрамления проемов

3.1 По периметру сопряжения навесной фасадной системы с оконными проемами под облицовку из натурального камня устанавливаются противопожарные короба обрамления оконных (дверных) проемов из оцинкованной стали толщиной 1,0 мм.

3.2 Выпуск на лицевую сторону фасада верхнего откоса противопожарного короба из листовой стали должен составлять не менее 100мм.

3.3 Во внутренний объем верхнего откоса вдоль всей длины откоса и на всю ширину воздушного зазора устанавливается полоса минераловатной плиты толщиной 30мм плотностью не менее 75 кг/м3.

3.4 Примыкание штукатурного фасада к оконным блокам осуществляется с помощью примыкающего профиля с уплотнителем и отрывной частью, защищающей оконным блок от загрязнений в процессе монтажа.

4. Соединения элементов конструкций НФС

4.1 Кронштейны крепятся к основанию при помощи дюбель анкеров. Выбор анкерного крепежа происходит исходя из расчетной нагрузки на точку крепления и несущей способности основания, в которое установлен анкер. Правильность выбора подтверждается испытаниями, по результатам, которых должен быть составлен акт.

Технология установки анкерного крепежа определяется в соответствии с рекомендациями фирм изготовителей применяемой продукции.

4.2 Элементы каркаса соединяются между собой с помощью вытяжных заклепок Ø4,0х10 (А2/А2) со стандартным бортиком из коррозионно-стойкой стали. Отверстия под заклепку диаметром 4,1мм.

6. Указания по монтажу конструкций НФС и штукатурного фасада

5.1 Изготовление и монтаж конструкций должны производиться с учетом требований настоящего проекта,а также требований следующих документов:
- СП 16.13330.2017 "Стальные конструкции";
- СП 70.13330.2012 "Несущие и ограждающие конструкции";
- СП 12-135-2003 "Безопасность труда в строительстве";
- АТР Система навесного фасада с воздушным зазором "Вектор-4".
- СТО Системы наружной теплоизоляции стен зданий с отделочным слоем из тонкослойной штукатурки "Ceresit".

Ведомость ссылочных и прилагаемых документов

Обозначение	Наименование	Примечание
СП 16.13330.2017	Стальные конструкции	
ГОСТ 23118-2012	Конструкции стальные строительные. Общие технические условия	
СП 70.13330.2012	Несущие и ограждающие конструкции	
СП 20.13330.2016	Нагрузки и Воздействия	
СП 28.13330.2017	Защита строительных конструкций от коррозии.	
СП 131.13330.2018	Строительная климатология	
СП 12-135-2003	Безопасность труда в строительстве.	
АТР	ВЕКТОР-4 Камень	
СТО	58239148-001-2006 СФТК "Ceresit"	

Согласовано

Взам. инв. №

Подп. и дата

Инв. № подл.

Изм.	Кол. уч.	Лист	№ док.	Подп.	Дата
Разработал		А.С.Федюшин			12.11.21
Проверил		Д.В.Мурашов			12.11.21
ГИП		С.А.Некрасов			12.11.21
Н.контр.					

03-03-2021-НВФ

г. Санкт-Петербург, Адмиралтейский р-н Московский проспект, д.65 литера Э (II – этап строительства)

Устройство НФС "Вектор" с облицовкой натуральным камнем и композитными поясами в комбинации со штукатурным фасадом

Стадия	Лист	Листов
Р	2	54

Ведомость ссылочных и прилагаемый документов
Общие данные

ООО "АльянсСтрой"

Копировал

А3

ВентФасадПроект

Вид 1

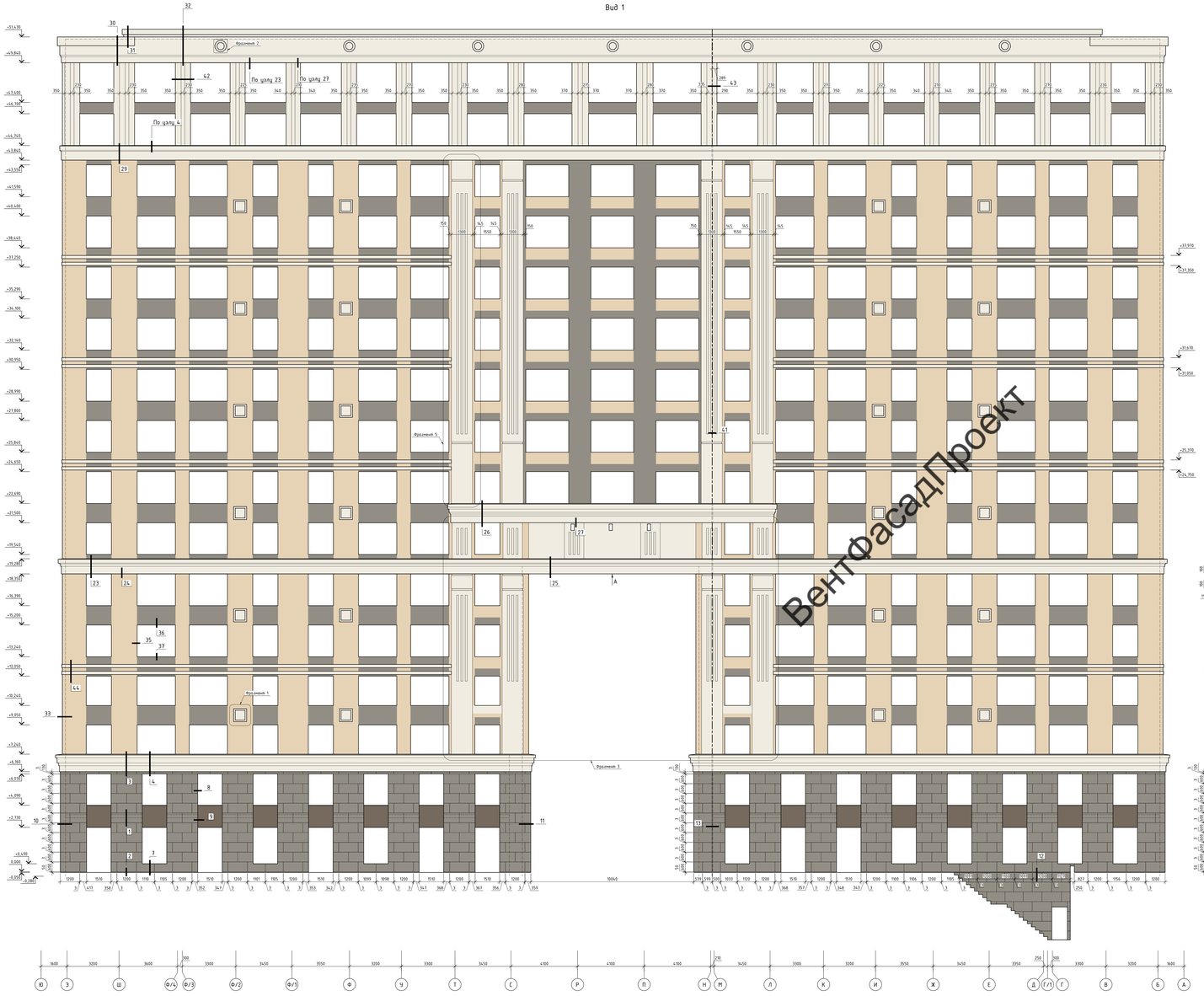

ВентФасадПроект

А

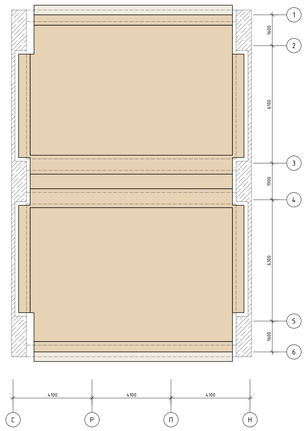

План здания

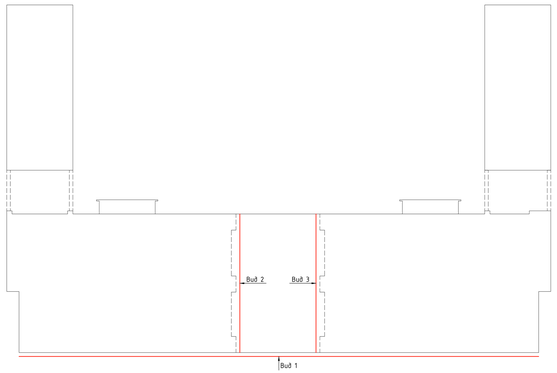

Фрагмент 1

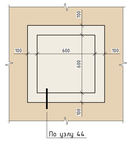

Фрагмент 2

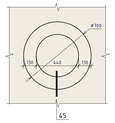

Вид 2

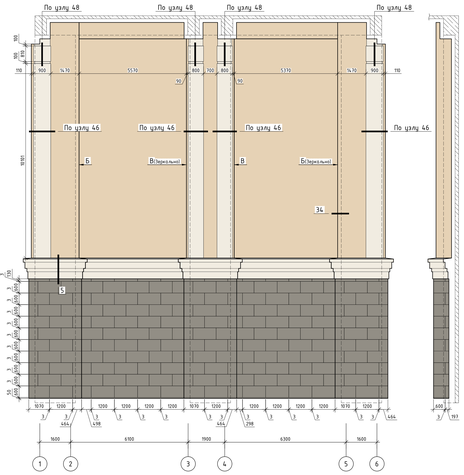

Б

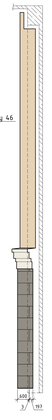

В

Вид 3

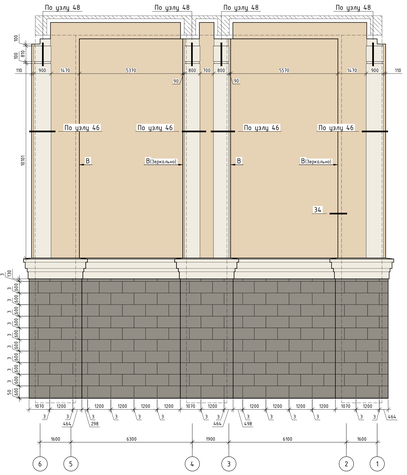

Условные обозначения:

- Фасадная штукатурка RAL 1015
- Фасадная штукатурка RAL 7030
- Фасадная штукатурка RAL 9010
- Декоративный пояс RAL 9010
- Натуральный камень 20mm RAL 7030
- Фасадная штукатурка RAL 7006
- Деформационный шов

						03-03-2021-НВФ	
						г. Санкт-Петербург, Адмиралтейский р-н Московский проспект, д.65 литера З (II – этап строительства)	
Изм.	Кол.уч.	Лист	N док.	Подп.	Дата		
Разработал		К.Г. Фейжиев				Строительство НВК "Вектор" с облицовкой керамогранитным клинкером и композитными панелями с комбинацией со декоративным фасадом	Стадия: Р / Лист: 3 / Листов: 54
Проверил		В.В. Пушкарёв					
ГИП		А.Г. Кочергин					
Н.контр.						Схема расположения облицовки Вид 1, 2, 3 Колодцы	ООО "АльянсСтрой"

Согласовано

Взам. инв. №

Подп. и дата

Инв. № подл.

А3

Г

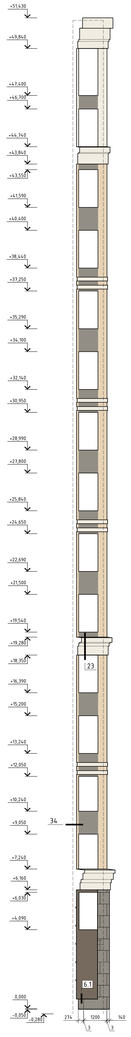

Вид 4

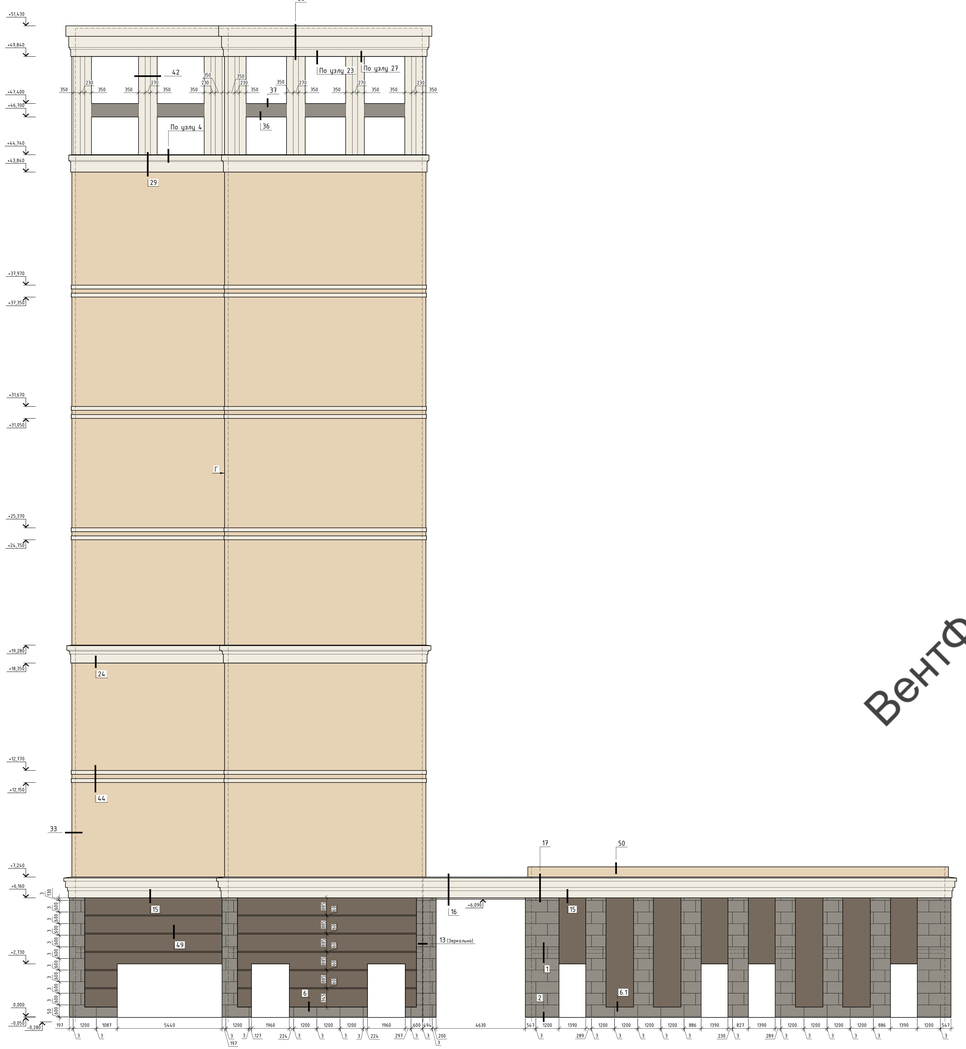

План здания

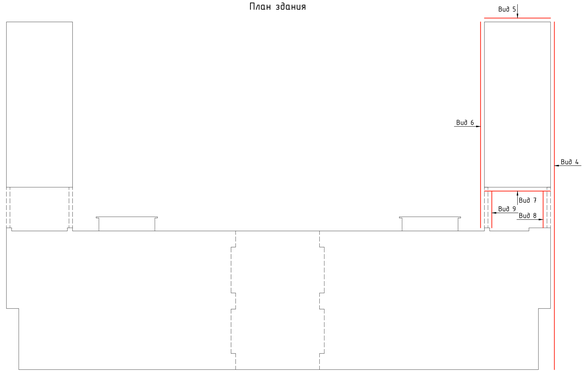

Вид 8

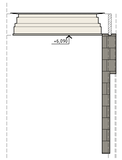

Вид 9

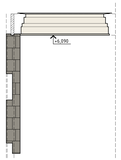

Условные обозначения

- Фасадная штукатурка RAL 1015
- Фасадная штукатурка RAL 7030
- Фасадная штукатурка RAL 9010
- Декоративный пояс RAL 9010
- Натуральный камень 20мм RAL 7030
- Фасадная штукатурка RAL 7006
- Деформационный шов

Вид 5

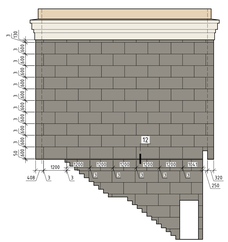

Вид 6

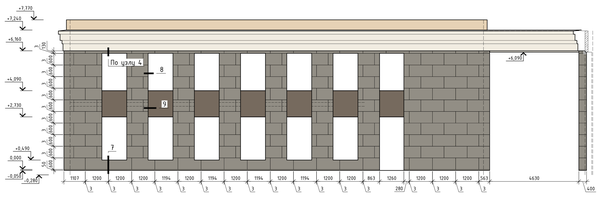

Вид 7

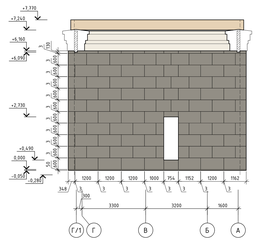

ВентФасадПроект

Изм.	Кол.уч.	Лист	№ док.	Подп.	Дата	03-03-2021-НВФ	
Разработал		А.Г. Фейжиев				г. Санкт-Петербург, Александровский р-он Московский проспект, д.65 литера З (II – этап строительства)	
Проверил		В.В.Пушкарёв				Устройство НВС "Вектор" с облицовкой керамогранитными плитами и композитными панелями	Стадия: Р; Лист: 4; Листов: 54
ГИП		А.Ландышев				Схема расположения облицовки Воды 4, 5, 6, 7, 8, 9 Колодцев	ООО "АльянсСтрой"
Инвентарный номер							

А3х3

Вид 10

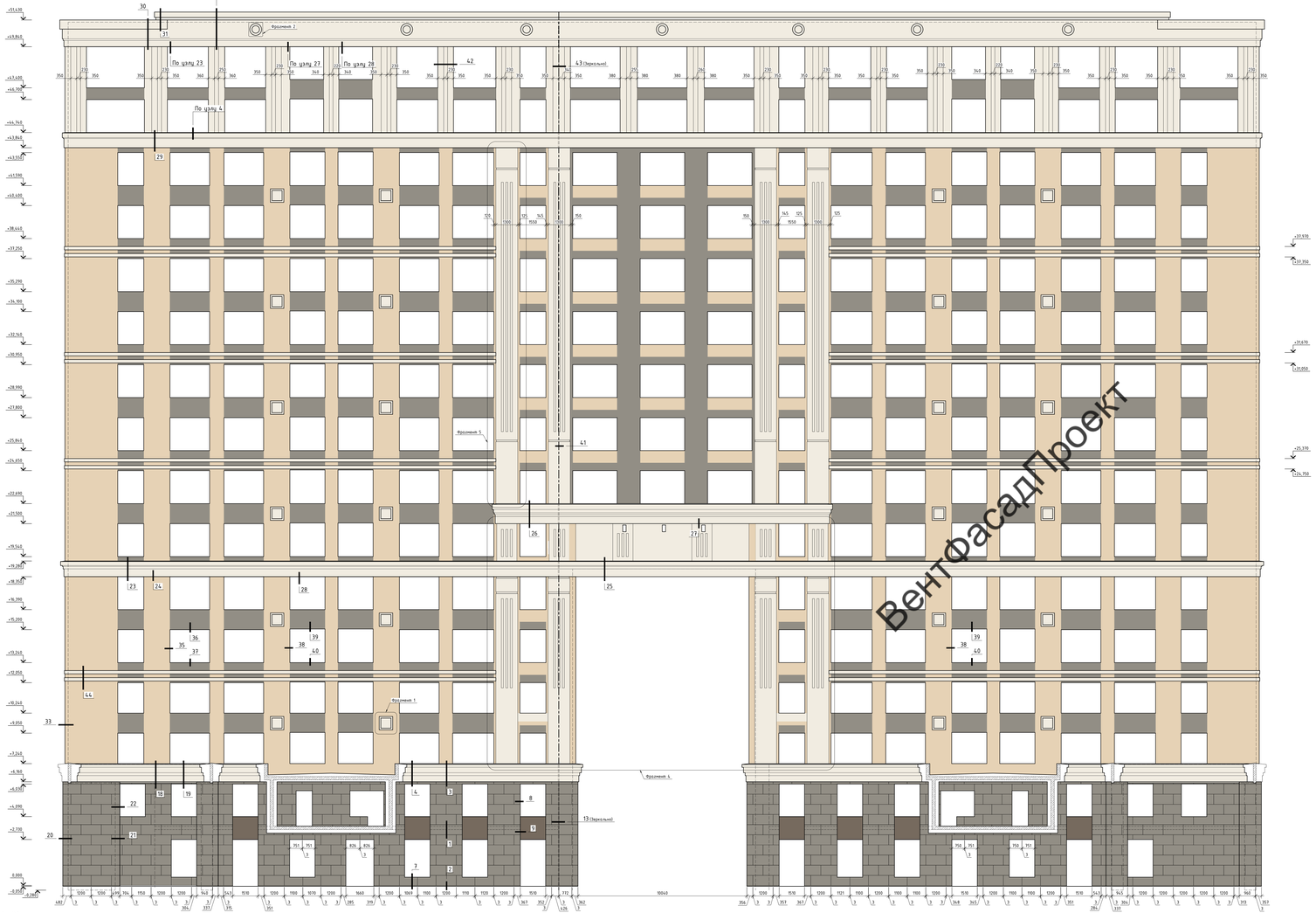

ВентФасадПроект

Условные обозначения

- Фасадная штукатурка RAL 1015
- Фасадная штукатурка RAL 7030
- Фасадная штукатурка RAL 9010
- Декоративный пояс RAL 9010
- Натуральный камень 20мм RAL 7030
- Фасадная штукатурка RAL 7006
- Деформационный шов

Фрагмент 5

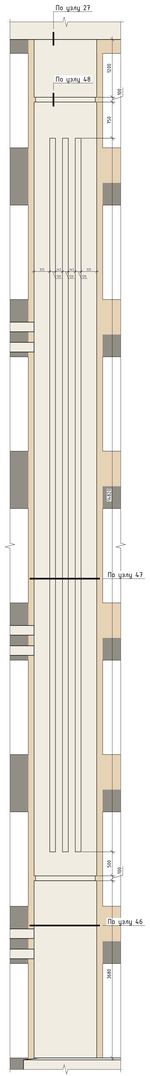

План здания

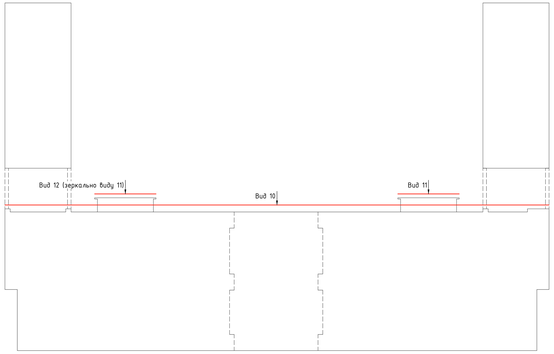

Фрагмент 1

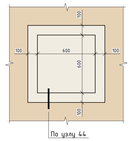

Фрагмент 2

Вид 11

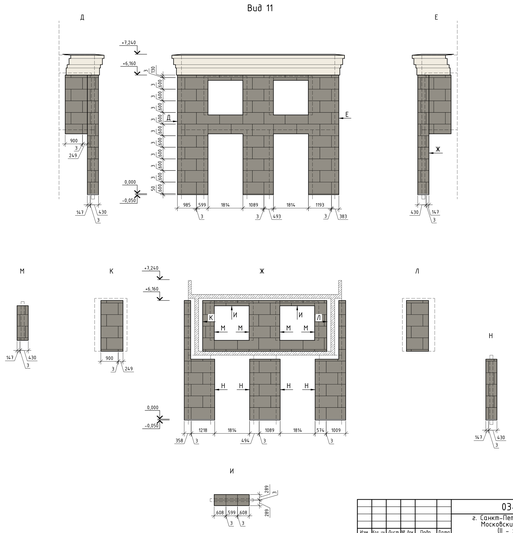

							03-03-2021-НВФ		
							г. Сочи-Лазаревское, Адлерский р-н Московский проспект, 0,65 литера 3 (II – этап строительства)		
Изм.	Кол.уч.	Лист	№ док.	Подп.	Дата				
Разработал		А.С. Фейжиев				Стадия	Лист	Листов	
Проверил		Д.В. Пудовкин				Р	5	54	
ГИП		А.Ю. Кондратьев							
						Схема расположения облицовки Виды 10, 11, 12	ООО "АльянсСтрой"		
Утверждено									
						Копировал			А3х3

План здания

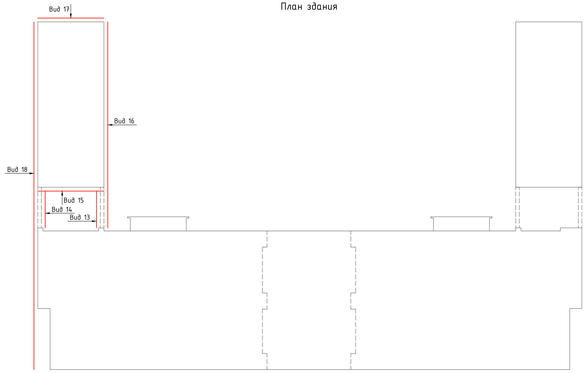

Вид 13

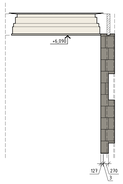

Вид 14

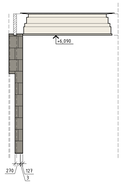

Условные обозначения

- Фасадная штукатурка RAL 1015
- Фасадная штукатурка RAL 7030
- Фасадная штукатурка RAL 9010
- Декоративный пояс RAL 9010
- Натуральный камень 20мм RAL 7030
- Фасадная штукатурка RAL 7006
- Деформационный шов

ВентФасадПроект

Вид 15

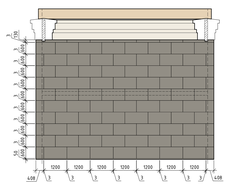

Вид 16

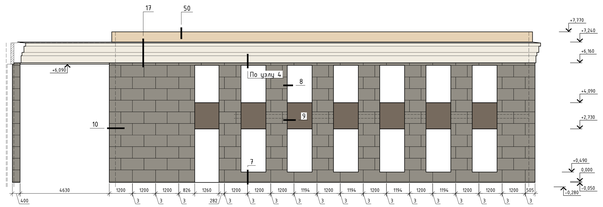
17
50
+7,770
+7,260
+5,960
+5,090
+3,730
+3,490
0,000
-0,050
-0,290
+6,290
По узлу 4
8
9
10
2
4630
1200
1200
1200
1260
1200
1200
1200
1194
1194
1194
1194
1200
1200
1200
1200
1200
1200

Фрагмент 3

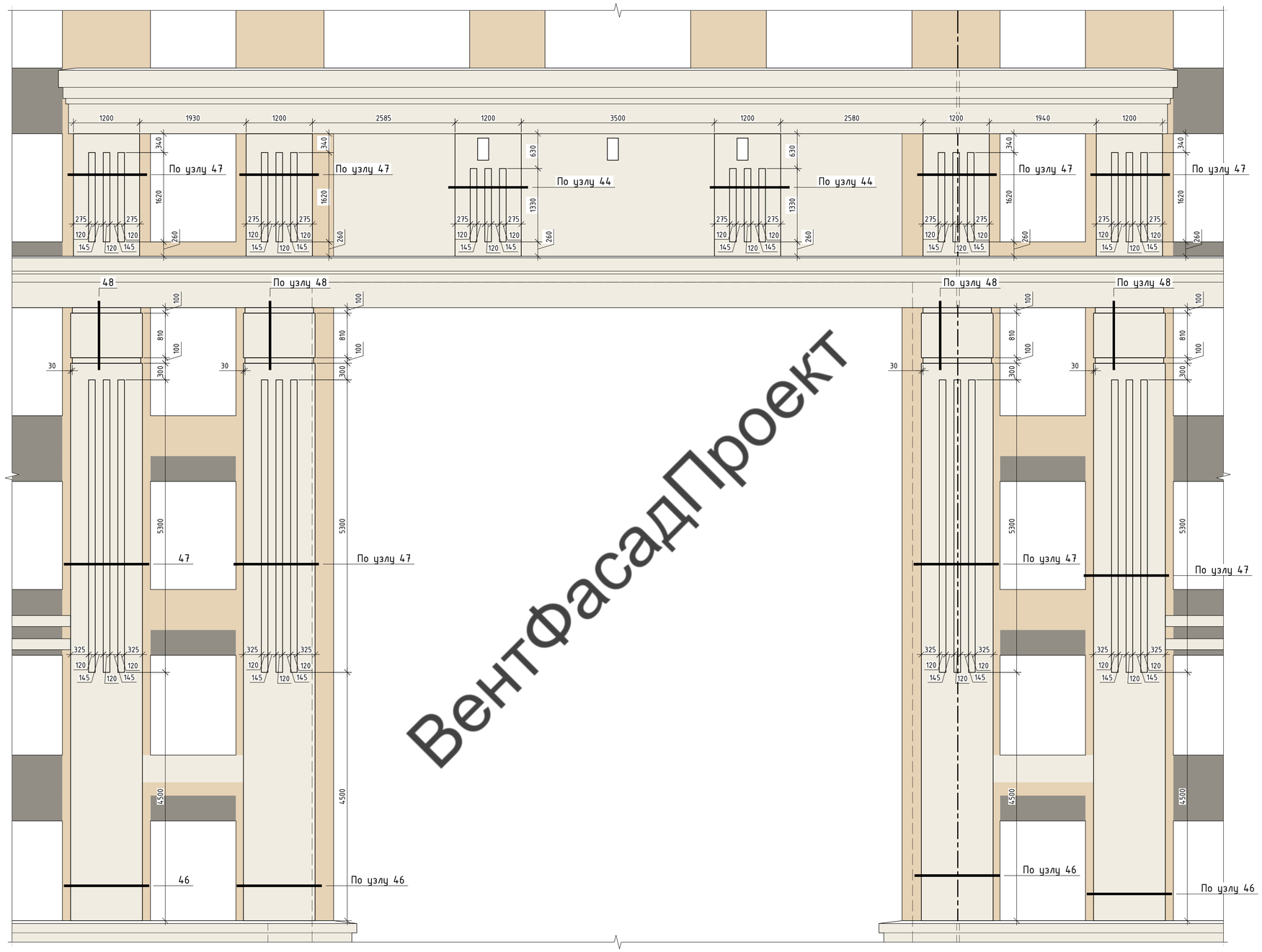

ВентФасадПроект

Условные обозначения:

- Фасадная штукатурка RAL 1015
- Фасадная штукатурка RAL 7030
- Фасадная штукатурка RAL 9010
- Декоративный пояс RAL 9010
- Деформационный шов

Изм.	Кол. уч.	Лист	№ док.	Подп.	Дата	03-03-2021-НВФ
Разработал		А.С.Федюшин			12.11.21	г. Санкт-Петербург, Адмиралтейский р-н Московский проспект, д.65 литера Э (II - этап строительства)
Проверил		Д.В.Мурашов			12.11.21	Устройство НФС "Вектор" с облицовкой натуральным камнем и композитными поясами в комбинации со штукатурным фасадом
ГИП		С.А.Некрасов			12.11.21	Стадия: Р; Лист: 7; Листов: 54
Н.контр.						Схема расположения облицовки Фрагмент 3
						ООО "АльянсСтрой"

Согласовано

Взам. инв. №

Подп. и дата

Инв. № подл.

Копировал

A1

Фрагмент 4

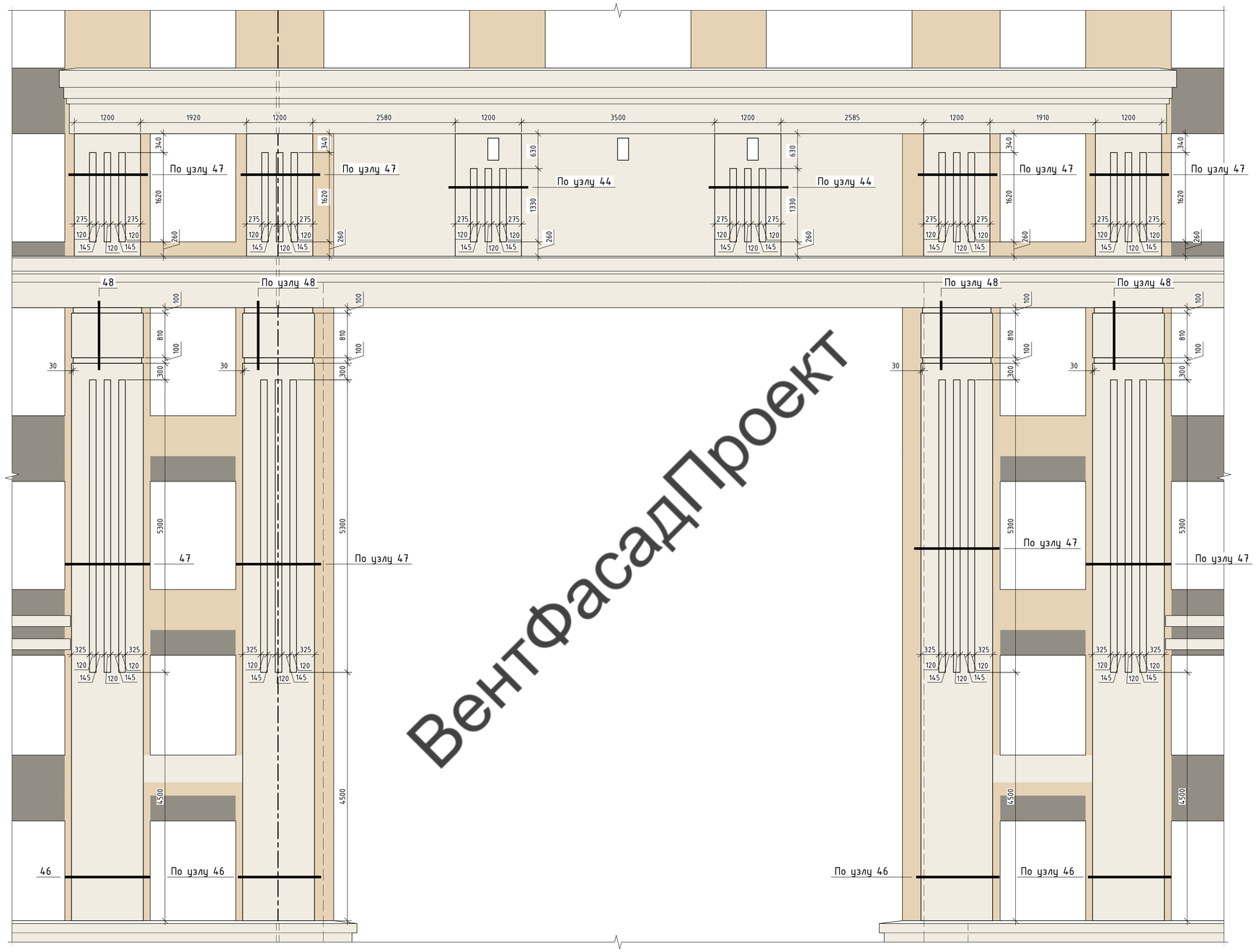

ВентФасадПроект

Условные обозначения:

- Фасадная штукатурка RAL 1015
- Фасадная штукатурка RAL 7030
- Фасадная штукатурка RAL 9010
- Декоративный пояс RAL 9010
- Деформационный шов

Изм.	Кол. уч.	Лист	№ док.	Подп.	Дата	03-03-2021-НВФ
Разработал		А.С.Федюшин			12.11.21	г. Санкт-Петербург, Адмиралтейский р-н Московский проспект, д.65 литера Э (II - этап строительства)
Проверил		Д.В.Мурашов			12.11.21	Устройство НФС "Вектор" с облицовкой натуральным камнем и композитными поясами в комбинации со штукатурным фасадом
ГИП		С.А.Некрасов			12.11.21	Стадия: Р; Лист: 8; Листов: 54
Н.контр.						Схема расположения облицовки Фрагмент 4
						ООО "АльянсСтрой"

Согласовано

Взам. инв. №

Подп. и дата

Инв. № подл.

Копировал

A1

Вид 1

ВентФасадПроект

А

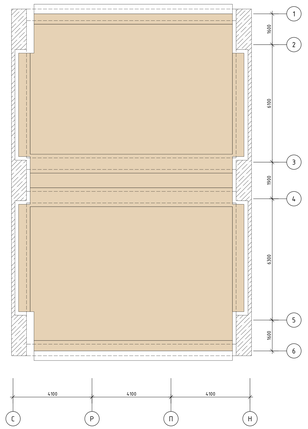

План здания

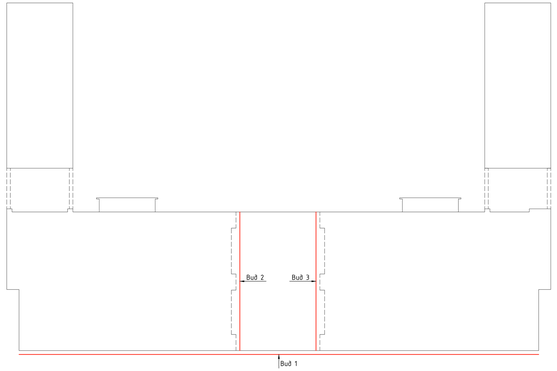

Вид 2

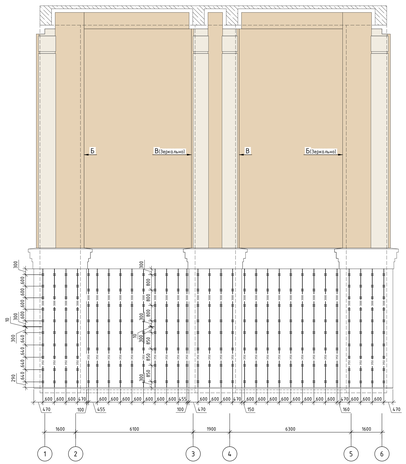

Б В

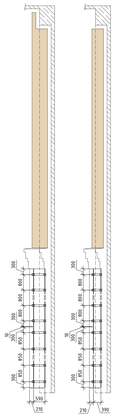

Вид 3

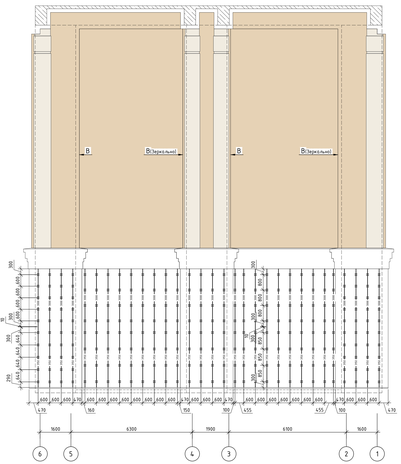

Примечание:
1. Максимальный шаг кронштейнов по горизонтали в межэтажной системе:
   - 6 условно зона - 960мм,
   - 8 районы зона - 220мм.
2. Рассматривать совместно с чертежами схем расположения облицовки, узлов.
3. Максимально допустимый консольный свес направляющих - 300мм.

							03-03-2021-НВФ		
							г. Санкт-Петербург, Адмиралтейский р-он Московский проспект, д.65 литера З (II - этап строительства)		
Изм.	Кол.уч.	Лист	№ док.	Подп.	Дата				
Разработал		А.Г. Фейжиев				Стадия	Лист	Листов	
Проверил		В.В.Пудовкин				Р	9	54	
ГИП		А.Ландышев				Строительство НВС "Вектор" с облицовкой керамогранитными плитами с комплексным посвесом в комбинации со штукатурным фасадом			
						Схема расположения элементов подсистемы Виды 1, 2, 3 Колодцы	ООО "АльянсСтрой"		
Формат А3х3									

Согласовано			
Взам. инв. №			
Подп. и дата			
Инв. № подл.			

Г

Вид 4

План здания

Вид 5

Вид 6

Вид 7

Вид 8

Вид 9

Условные обозначения:

- Кронштейн КР1-85-210 (крепление на дюбель)
- Кронштейн КР1-85-210 (крепление на кам. анкер)
- Кронштейн КР1-85-210 (крепление на дюбель)
- Кронштейн КР1-85-150 (крепление на дюбель)
- Кронштейн КР1-85-150 (крепление на балк МТО)
- Профиль ПП-60-20-1,2
- Профиль МП1-69-60-1,2
- Профиль МП1-69-77-1,2
- Профиль МП1-60-50-1,2
- Профиль СП-60-30-1,2
- Профиль П1-40-40-1,2
- Шина цеховая

Примечание:
1. Максимальный шаг кронштейнов по горизонтали в межэтажной системе:
   - 1 рядовая зона – 1600мм
   - 5 рядовая зона – 2200мм
2. Рассверловать совместно с чертежами схем расположения облицовки, узлов.
3. Максимально допустимая консольный свес направляющих – 300мм.

ВентФасадПроект

Изм.	Кол. уч.	Лист	№ док.	Подп.	Дата	03-03-2021-НВФ					
Разработал		А.Г. Фейнберг				2. Сенная-Гавриловка: Адмиралтейский р-он Московский проспект, д.65 литера З (II – этап строительства)					
Проверил		В.В.Пушкарёв				Стадия	Лист	Листов			
ГИП		А.Ненашев				Р	10	54			
Н.контр.						ООО "АльянсСтрой"					

Схема расположения элементов подсистемы Виды 4, 5, 6, 7, 8, 9

Копировал

Формат А3

Вид 10

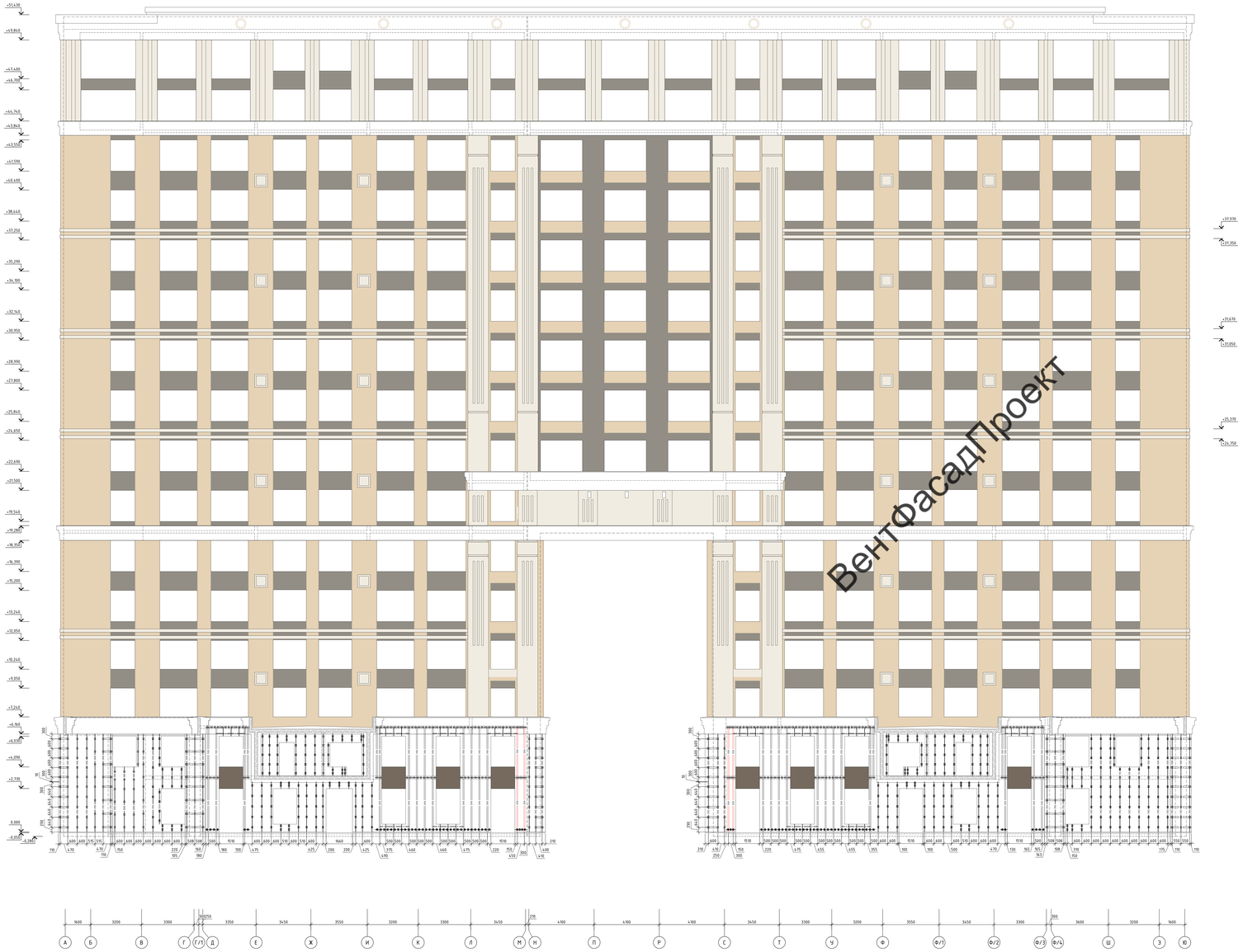

План здания

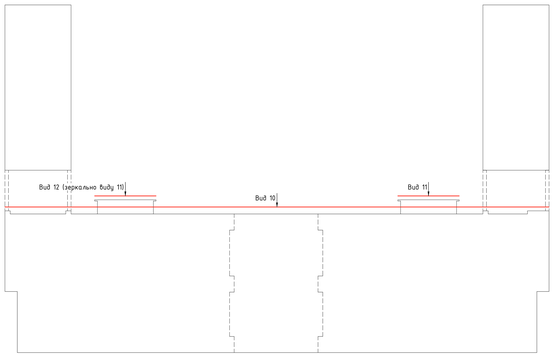

Вид 11

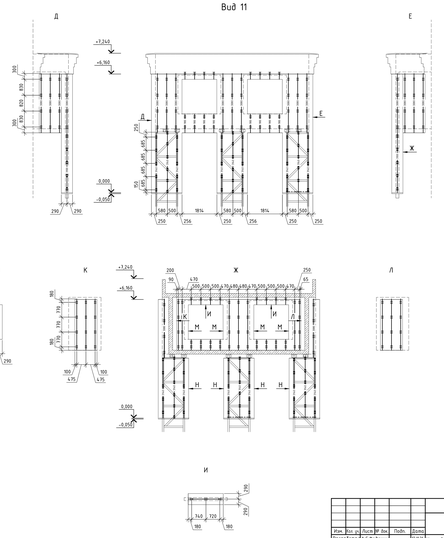

Условные обозначения:

- Кронштейн КР1-85-240 (крепление на дюбель)
- Кронштейн КР1-85-240 (крепление на кон. анкер)
- Кронштейн КР1-85-270 (крепление на дюбель)
- Кронштейн КР1-85-150 (крепление на дюбель)
- Кронштейн КР1-85-150 (крепление на балк МПО)
- Профиль ШП-40-20-1,2
- Профиль НСП-69-40-1,2
- Профиль НСП-69-77-1,2
- Профиль НГП-60-50-1,2
- Профиль СП-60-30-1,2
- Профиль ГП-40-40-1,2
- Шина шлифов

Примечания:
1. Максимальный шаг кронштейнов по горизонтали в межэтажной системе:
   - 8 цокольной зоны – 960мм;
   - 8 рядовой зоны – 220мм.
2. Рассматривать совместно с чертежами схем расположения облицовки, цоколь.
3. Максимально допустимый комнатный свет направляющих - 300мм.

								03-03-2021-НВФ		
								г. Сочи-Гагаринский, Адлерский р-н Московский проспект, 0.65 литера 3 (II – этап строительства)		
Изм.	Кол.уч.	Лист	№ док.	Подп.	Дата					
Разработал		А.Г. Фейжиев						Устройство НВФ "Вентар" с облицовкой	Стадия	Лист	Листов
Проверил		Д.В.Мурзинов						керамогранитными плитами с комплексными покрытиями	Р	11	54
ГИП		А.Ткаченко						и кронштейнами для двухуровневой фасадной			
								Схема расположения	ООО "АльянсСтрой"		
Утверждено								Виды 10, 11, 12			
								Колодезь			

А3х3

План здания

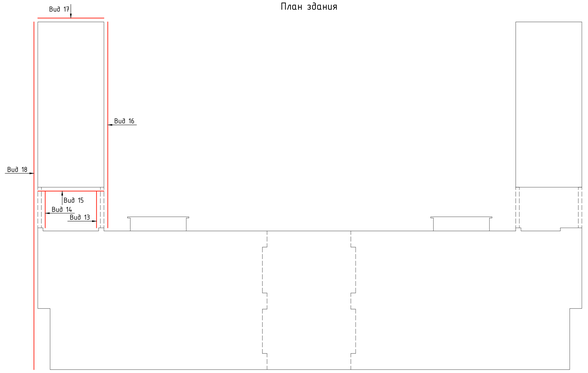

Вид 13

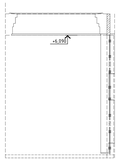

Вид 14

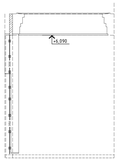

Условные обозначения

- Кронштейн КР1-85-240 (крепление на дюбель)
- Кронштейн КР1-85-240 (крепление на хим. анкер)
- Кронштейн КР1-85-270 (крепление на дюбель)
- Кронштейн КР1-85-150 (крепление на дюбель)
- Кронштейн КР1-85-150 (крепление на болт М10)
- Профиль ШП-60-20-1,2
- Профиль МСП-69-60-1,2
- Профиль МСП-69-77-1,2
- Профиль МТП-60-50-1,2
- Профиль СП-60-30-1,2
- Профиль ПП-60-60-1,2
- Шина цоколя

Примечания:
1. Максимальный шаг кронштейнов по горизонтали в межпанельном шве:
   - в цокольной зоне – 360мм;
   - в рядовой зоне – 220мм.
2. Рассматривать совместно с чертежами схем расположения облицовки, цоколя.
3. Максимально допустимый монтажный обвес направляющих – 300мм

ВентФасадПроект

Вид 15

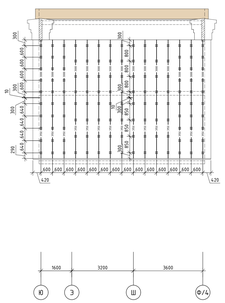

Вид 16

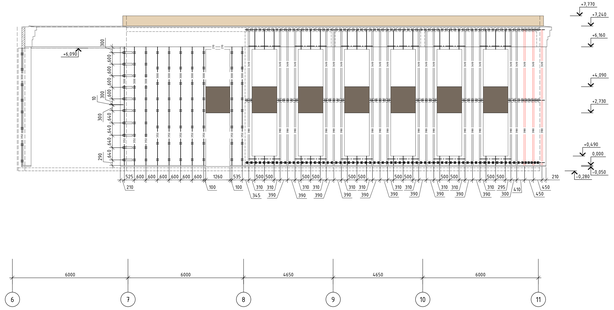

Вид 17

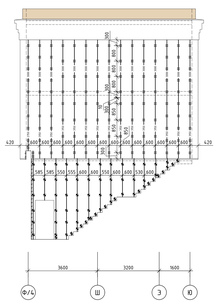

Вид 18

П

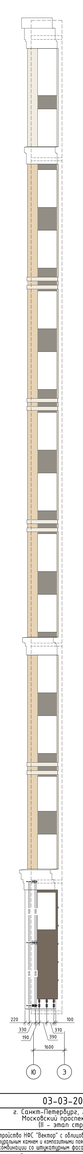

							03-03-2021-НВФ		
Изм.	Кол.уч.	Лист	№ док.	Подп.	Дата		г. Санкт-Петербург, Адмиралтейский р-он Московский проспект, д.65 литера З (II - этап строительства)		
Разработал		А.Г. Фейнберг				Стадия	Лист	Листов	
Проверил		Д.В.Пушкарёв				Р	12	54	
ГИП		А.Ананьев				Здание с комнатами для обогрева и кладовыми со двухуровневым фасадом			
						Схема расположения элементов подсистемы Виды 13, 14, 15, 16, 17, 18 Кладовая	ООО "АльянсСтрой"		
Утверждено									

А3х3

Согласовано

Взам. инв. №

Подп. и дата

Инв. № подл.

Схема установки двухслойного утеплителя

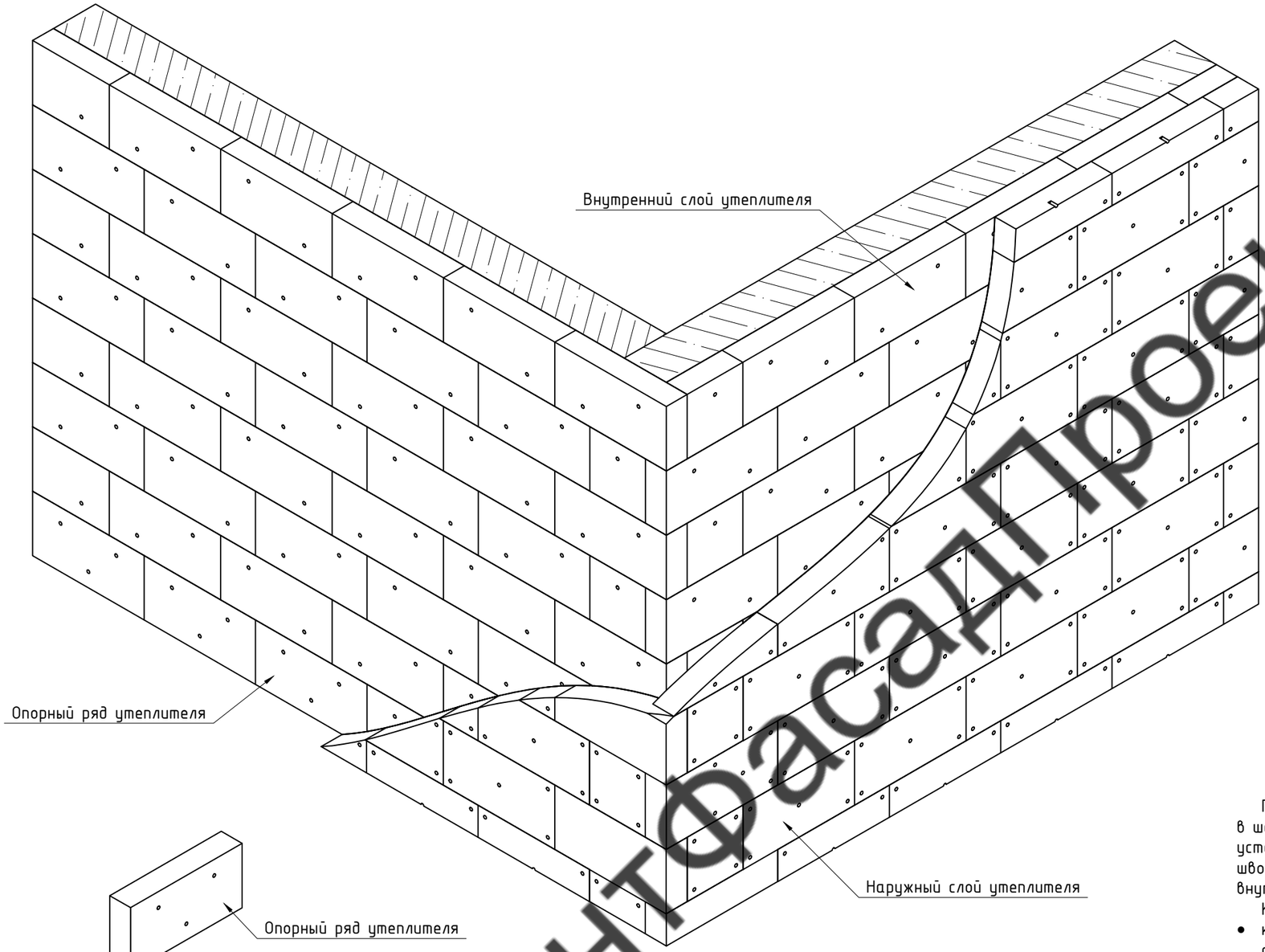

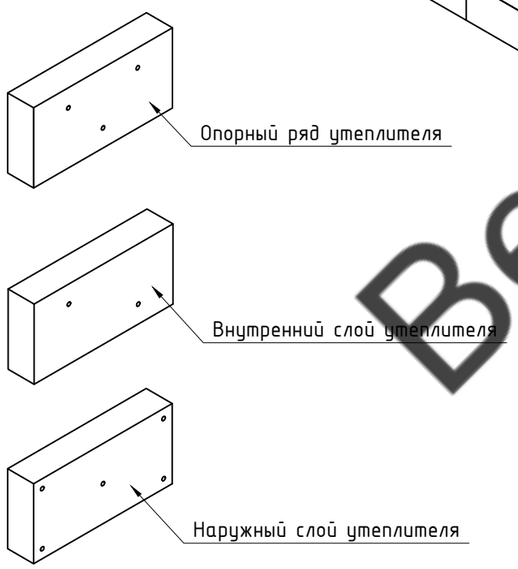

Плиты утеплителя должны устанавливаться вплотную друг к другу в шахматном порядке. Угловые плиты устанавливаются с перевязкой каждого слоя. Обеспечить разбежку швов между плитами утеплителя наружного и внутреннего слоев не менее чем на 50 мм.

Крепление плит утеплителя:

- крепление каждой плиты внутреннего слоя производится двумя анкерами с тарельчатыми дюбелем, в опорном ряде тремя.
- крепление каждой плиты наружного слоя производится пятью анкерами с тарельчатыми дюбелями.
- Зазор между плитами утеплителя не более 2мм.

ВентФасадПроект

Согласовано

Взам. инв. №

Подп. и дата

Инв. № подл.

Изм.	Кол. уч.	Лист	№ док.	Подп.	Дата
Разработал		А.С.Федюшин			12.11.21
Проверил		Д.В.Мурашов			12.11.21
ГИП		С.А.Некрасов			12.11.21
Н.контр.					

03-03-2021-НВФ

г. Санкт-Петербург, Адмиралтейский р-н
Московский проспект, д.65 литера Э
(II - этап строительства)

Устройство НФС "Вектор" с облицовкой натуральным камнем и композитными поясами в комбинации со штукатурным фасадом

Стадия	Лист	Листов
Р	13	54

Схема установки двухслойного утеплителя НФС "Вектор"

ООО "АльянсСтрой"

Копировал

А3

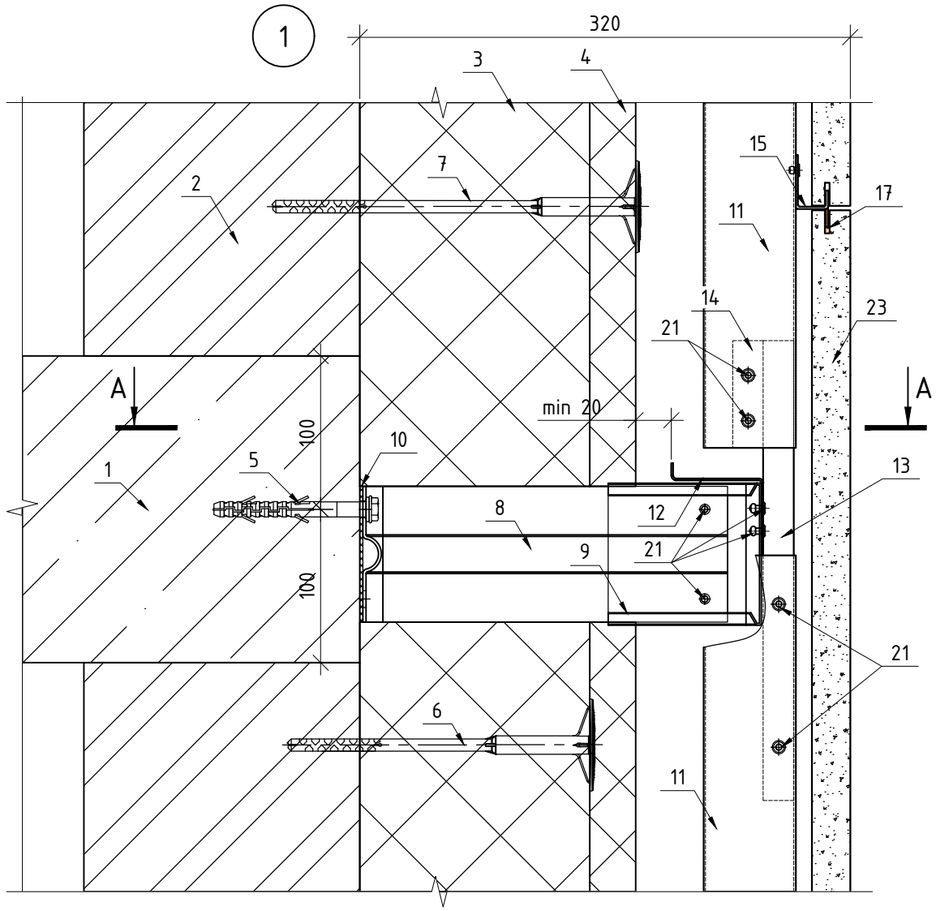

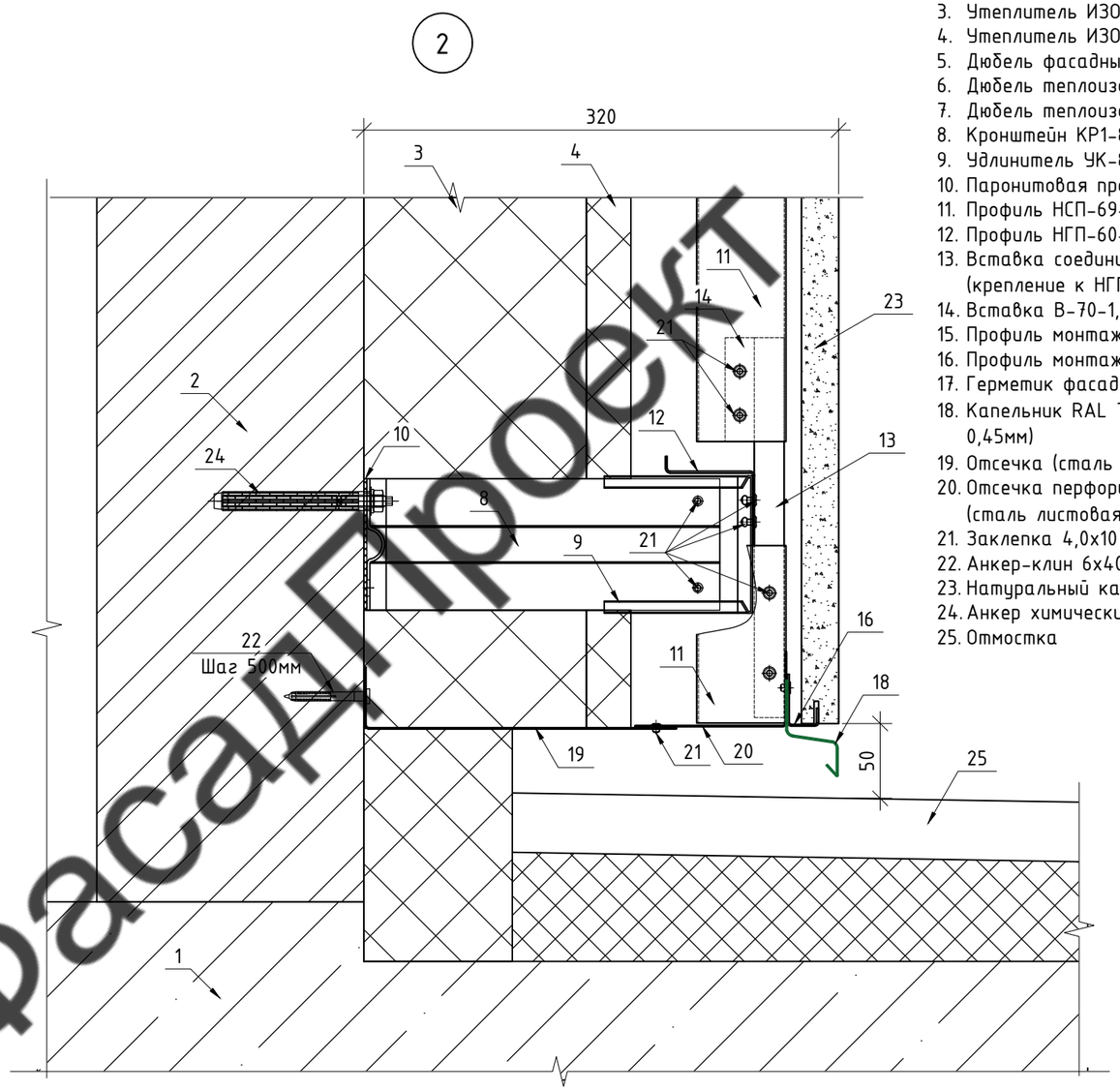

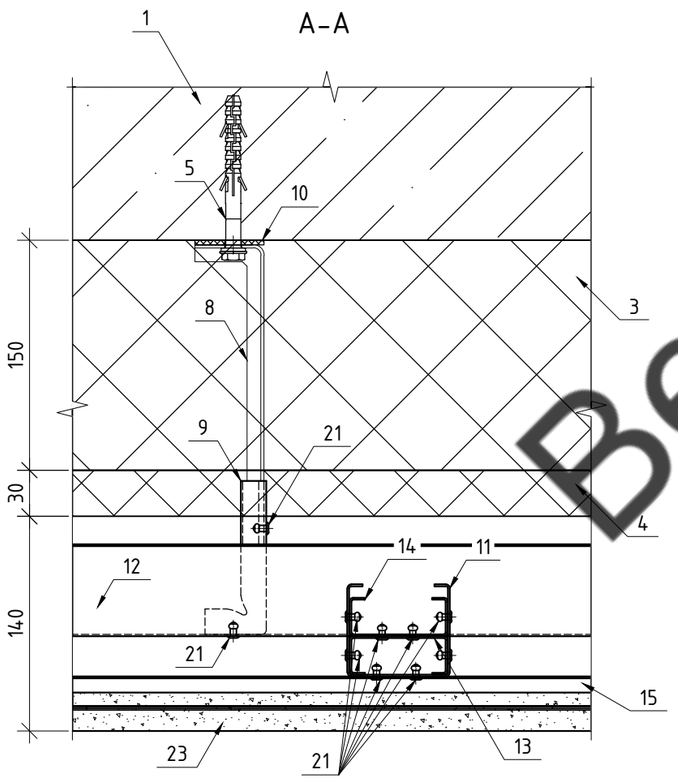

1. Железобетон
2. Керамический кирпич
3. Утеплитель ИЗОВЕР ВентФасад Низ 150мм
4. Утеплитель ИЗОВЕР ВентФасад Верх 30мм
5. Дюбель фасадный 10х100мм
6. Дюбель теплоизоляции 200мм
7. Дюбель теплоизоляции 240мм
8. Кронштейн КР1-85-240
9. Удлинитель УК-85-1,2
10. Паронитовая прокладка ПП-85
11. Профиль НСП-69-60-1,2
12. Профиль НГП-60-50-1,2
13. Вставка соединительная ВС-300-1,2 (крепление к НГП на 4 заклепки)
14. Вставка В-70-1,2
15. Профиль монтажный рядовой МПР-КС-1,2
16. Профиль монтажный стартовый МПС-КС-1,2
17. Герметик фасадный
18. Капельник RAL 7030 (сталь листовая оц. 0,45мм)
19. Отсечка (сталь листовая оц. 0,5мм)
20. Отсечка перфорированная RAL 7030 (сталь листовая оц. 0,5мм)
21. Заклепка 4,0х10 А2/А2
22. Анкер-клин 6х40
23. Натуральный камень 20мм
24. Анкер химический 10х85
25. Отмостка

Примечание:
1. Диаметр отверстий в перфорированной отсечке 5мм с минимальным расстоянием по осям 20мм.

ВентФасадПроект

Изм.	Кол. уч.	Лист	№ док.	Подп.	Дата
Разработал		А.С.Федюшин			12.11.21
Проверил		Д.В.Мурашов			12.11.21
ГИП		С.А.Некрасов			12.11.21
Н.контр.					

03-03-2021-НВФ

г. Санкт-Петербург, Адмиралтейский р-н
Московский проспект, д.65 литера Э
(II - этап строительства)

Устройство НФС "Вектор" с облицовкой натуральным камнем и композитными поясами в комбинации со штукатурным фасадом

Стадия	Лист	Листов
Р	14	54

Узлы 1, 2

ООО "АльянсСтрой"

Согласовано

Взам. инв. №

Подп. и дата

Инв. № подл.

Копировал

А3

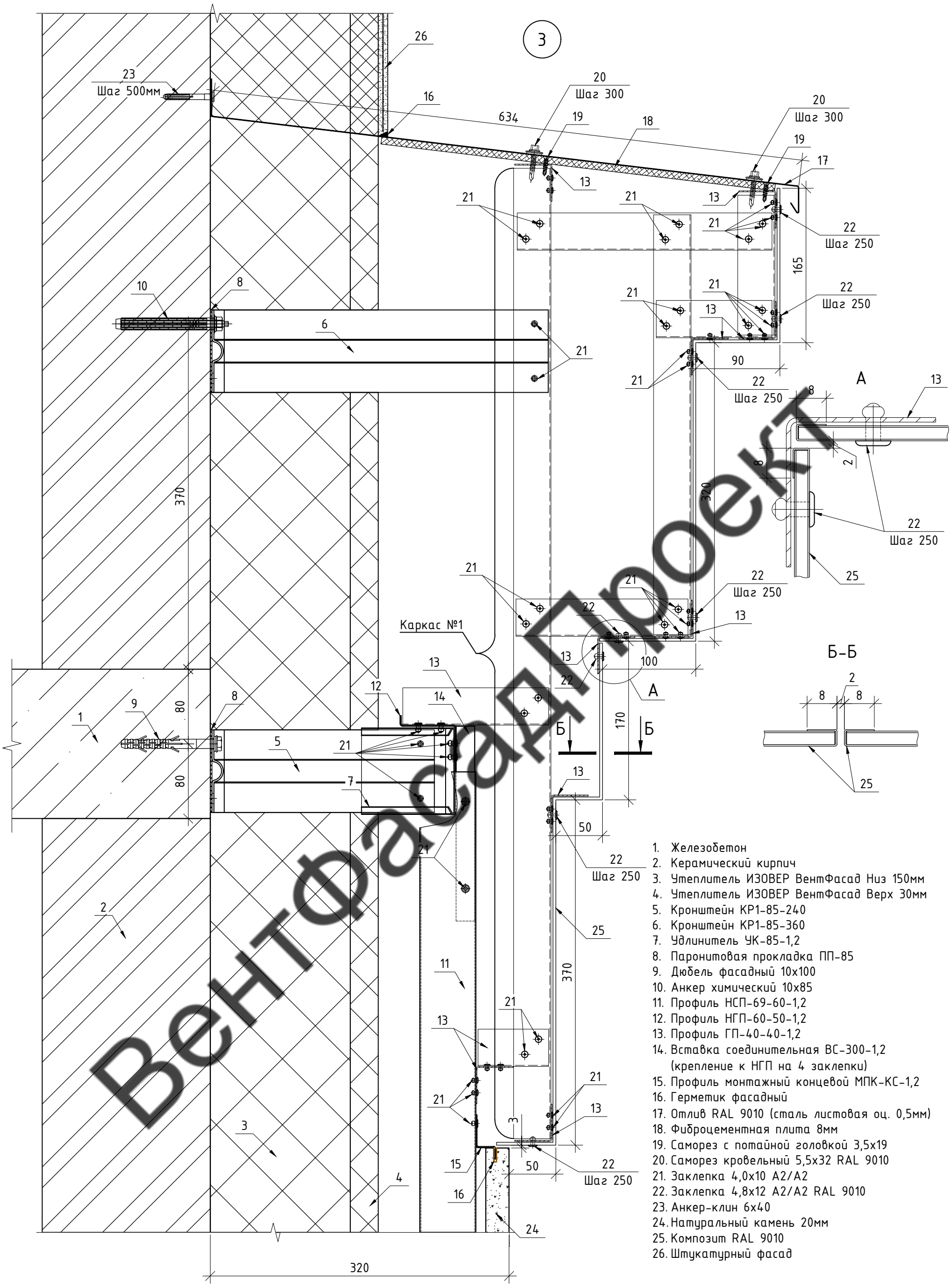

1. Железобетон
2. Керамический кирпич
3. Утеплитель ИЗОВЕР ВентФасад Низ 150мм
4. Утеплитель ИЗОВЕР ВентФасад Верх 30мм
5. Кронштейн КР1-85-240
6. Кронштейн КР1-85-360
7. Удлинитель УК-85-1,2
8. Паронитовая прокладка ПП-85
9. Дюбель фасадный 10х100
10. Анкер химический 10х85
11. Профиль НСП-69-60-1,2
12. Профиль НГП-60-50-1,2
13. Профиль ГП-40-40-1,2
14. Вставка соединительная ВС-300-1,2 (крепление к НГП на 4 заклепки)
15. Профиль монтажный концевой МПК-КС-1,2
16. Герметик фасадный
17. Отлив RAL 9010 (сталь листовая оц. 0,5мм)
18. Фиброцементная плита 8мм
19. Саморез с потайной головкой 3,5х19
20. Саморез кровельный 5,5х32 RAL 9010
21. Заклепка 4,0х10 А2/А2
22. Заклепка 4,8х12 А2/А2 RAL 9010
23. Анкер-клин 6х40
24. Натуральный камень 20мм
25. Композит RAL 9010
26. Штукатурный фасад

ВентФасадПроект

Согласовано

Взам. инв. №

Подп. и дата

Инв. № подл.

Изм.	Кол. уч.	Лист	№ док.	Подп.	Дата
Разработал		А.С.Федюшин			12.11.21
Проверил		Д.В.Мурашов			12.11.21
ГИП		С.А.Некрасов			12.11.21
Н.контр.					

03-03-2021-НВФ

г. Санкт-Петербург, Адмиралтейский р-н
Московский проспект, д.65 литера Э
(II - этап строительства)

Устройство НФС "Вектор" с облицовкой натуральным камнем и композитными поясами в комбинации со штукатурным фасадом

Стадия	Лист	Листов
Р	15	54

Узел 3

ООО "АльянсСтрой"

Копировал

А3

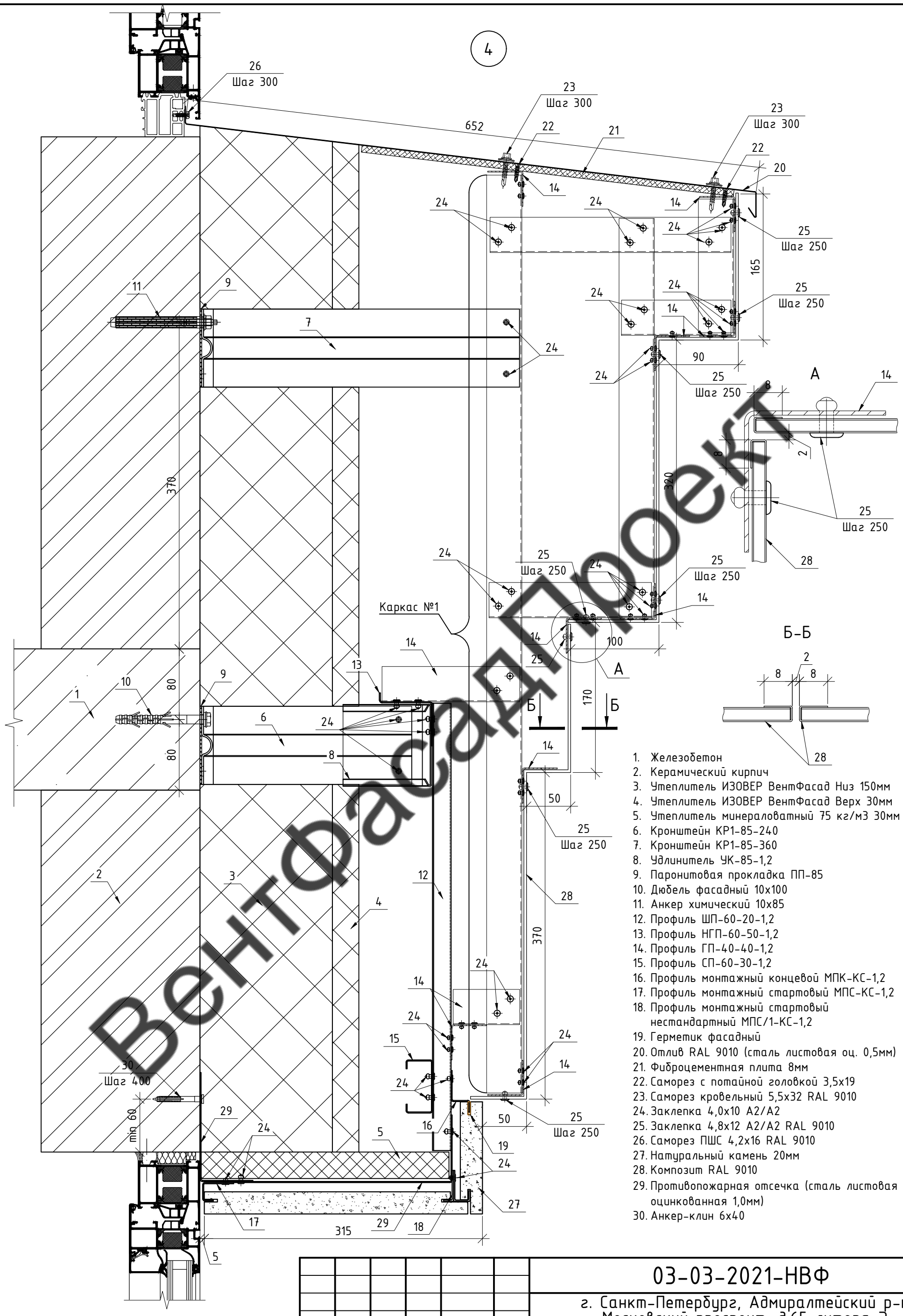

1. Железобетон
2. Керамический кирпич
3. Утеплитель ИЗОВЕР ВентФасад Низ 150мм
4. Утеплитель ИЗОВЕР ВентФасад Верх 30мм
5. Утеплитель минераловатный 75 кг/м3 30мм
6. Кронштейн КР1-85-240
7. Кронштейн КР1-85-360
8. Удлинитель УК-85-1,2
9. Паронитовая прокладка ПП-85
10. Дюбель фасадный 10х100
11. Анкер химический 10х85
12. Профиль ШП-60-20-1,2
13. Профиль НГП-60-50-1,2
14. Профиль ГП-40-40-1,2
15. Профиль СП-60-30-1,2
16. Профиль монтажный концевой МПК-КС-1,2
17. Профиль монтажный стартовый МПС-КС-1,2
18. Профиль монтажный стартовый нестандартный МПС/1-КС-1,2
19. Герметик фасадный
20. Отлив RAL 9010 (сталь листовая оц. 0,5мм)
21. Фиброцементная плита 8мм
22. Саморез с потайной головкой 3,5х19
23. Саморез кровельный 5,5х32 RAL 9010
24. Заклепка 4,0х10 А2/А2
25. Заклепка 4,8х12 А2/А2 RAL 9010
26. Саморез ПШС 4,2х16 RAL 9010
27. Натуральный камень 20мм
28. Композит RAL 9010
29. Противопожарная отсечка (сталь листовая оцинкованная 1,0мм)
30. Анкер-клин 6х40

ВентФасадПроект

Изм.	Кол. уч.	Лист	№ док.	Подп.	Дата
Разработал		А.С.Федюшин			12.11.21
Проверил		Д.В.Мурашов			12.11.21
ГИП		С.А.Некрасов			12.11.21
Н.контр.					

03-03-2021-НВФ

г. Санкт-Петербург, Адмиралтейский р-н
Московский проспект, д.65 литера Э
(II - этап строительства)

Устройство НФС "Вектор" с облицовкой натуральным камнем и композитными поясами в комбинации со штукатурным фасадом

Стадия	Лист	Листов
Р	16	54

Узел 4

ООО "АльянсСтрой"

Согласовано

Взам. инв. №

Подп. и дата

Инв. № подл.

Копировал

А3

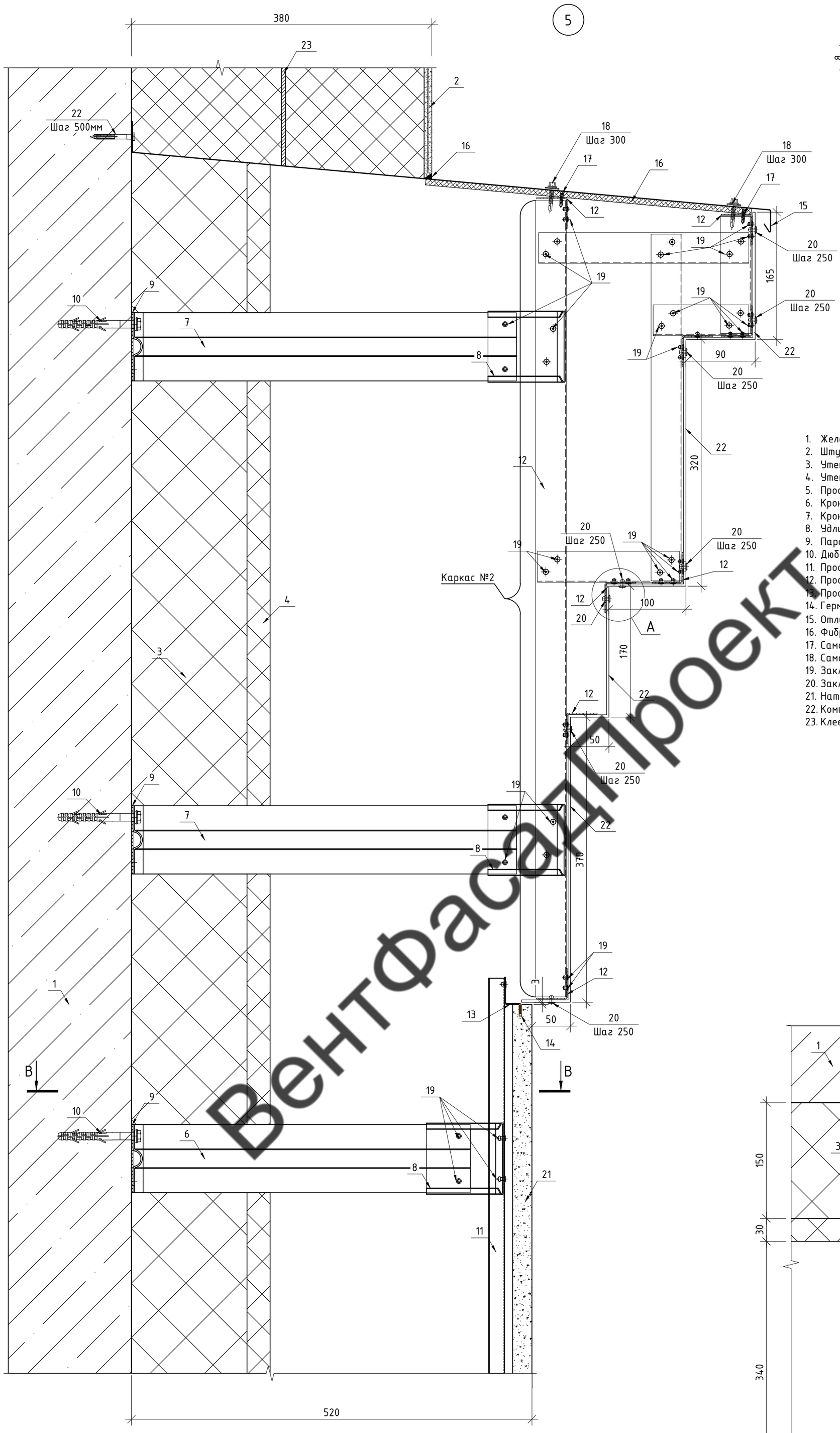

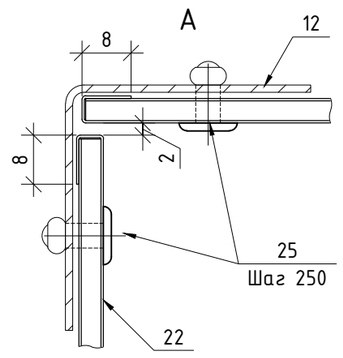

1. Железобетон
2. Штукатурный фасад
3. Утеплитель ИЗОВЕР ВентФасад Низ 150мм
4. Утеплитель ИЗОВЕР ВентФасад Верх 30мм
5. Профиль монтажный рядовой МПР-КС-1,2
6. Кронштейн КР1-85-440
7. Кронштейн КР1-85-500
8. Удлинитель УК-85-1,2
9. Паронитовая прокладка ПП-85
10. Дюбель фасадный 10х100
11. Профиль ШП-60-20-1,2
12. Профиль ГП-40-40-1,2
13. Профиль монтажный концевой МПК-КС-1,2
14. Герметик фасадный
15. Отлив RAL 9010 (сталь листовая оц. 0,5мм)
16. Фиброцементная плита 8мм
17. Саморез с потайной головкой 3,5х19
18. Саморез кровельный 5,5х32 RAL 9010
19. Заклепка 4,0х10 А2/А2
20. Заклепка 4,8х12 А2/А2 RAL 9010
21. Натуральный камень 20мм
22. Композит RAL 9010
23. Клеевой состав Ceresit CT 180

B-B

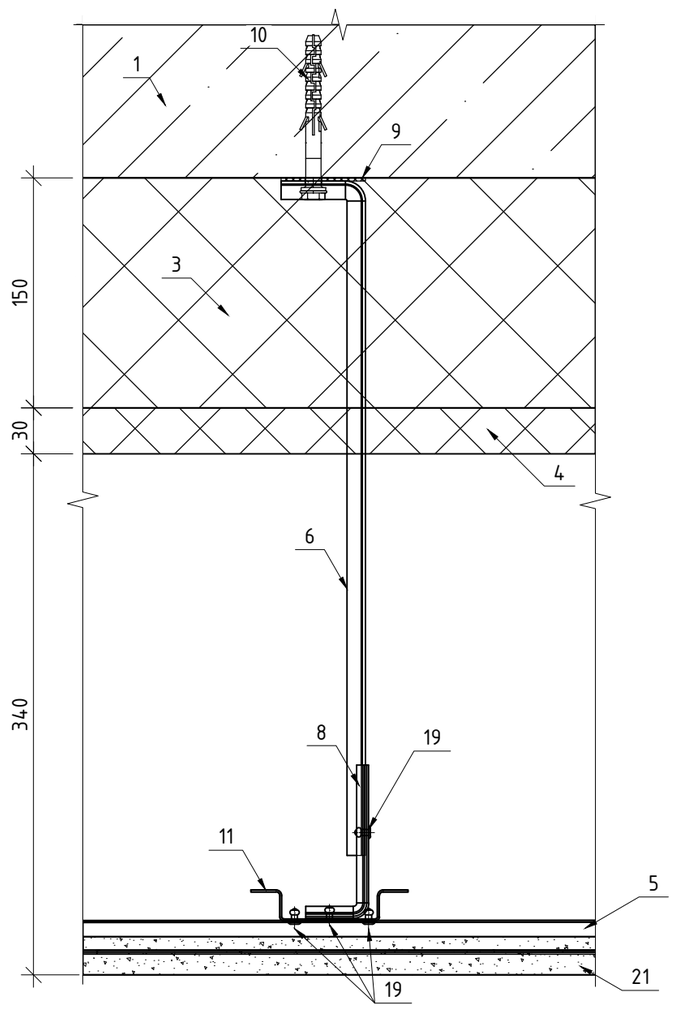

ВентФасадПроект

Согласовано

Взам. инв. №

Подп. и дата

Инв. № подл.

Изм.	Кол. уч.	Лист	№ док.	Подп.	Дата
Разработал		А.С.Федюшин			12.11.21
Проверил		Д.В.Мурашов			12.11.21
ГИП		С.А.Некрасов			12.11.21
Н.контр.					

03-03-2021-НВФ

г. Санкт-Петербург, Адмиралтейский р-н
Московский проспект, д.65 литера Э
(II - этап строительства)

Устройство НФС "Вектор" с облицовкой натуральным камнем и композитными поясами в комбинации со штукатурным фасадом

Стадия	Лист	Листов
Р	17	54

Узел 5

ООО "АльянсСтрой"

Копировал

А2

6

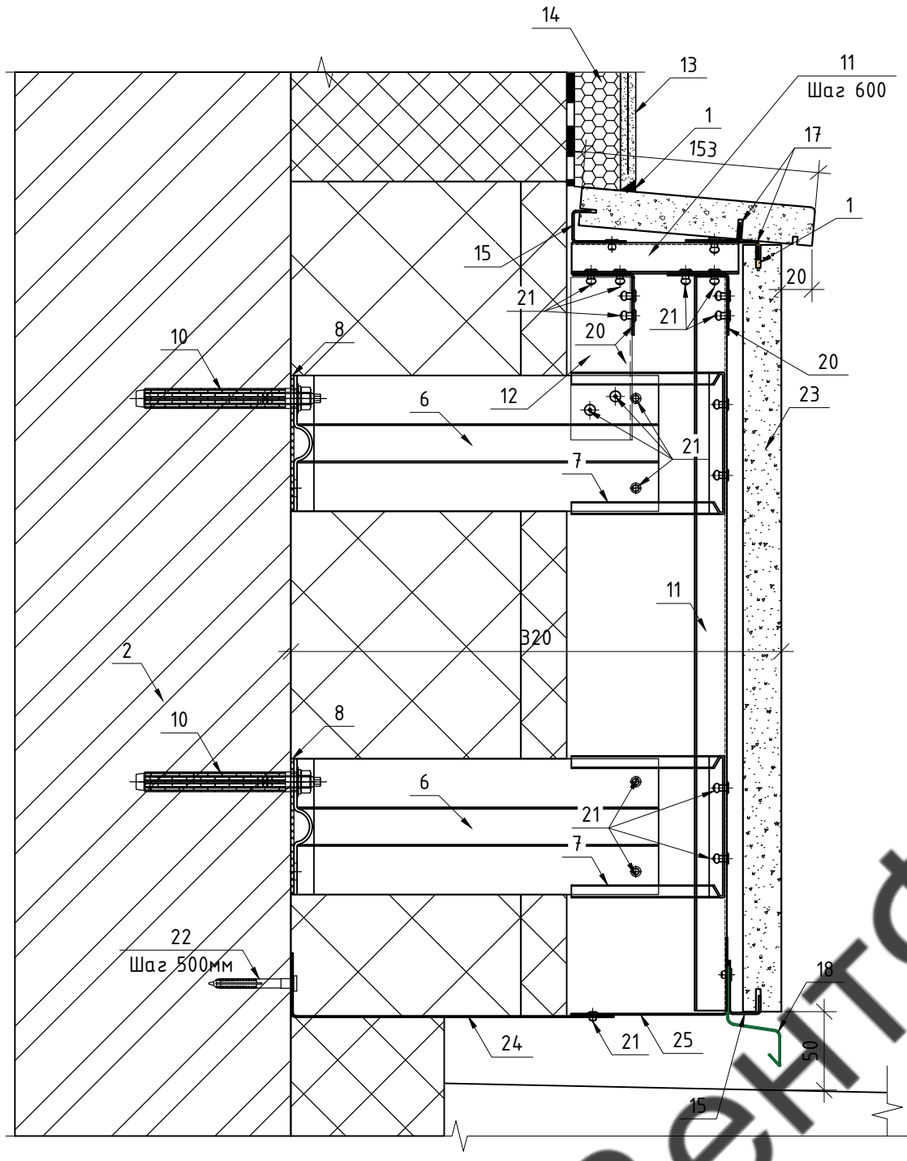

6.1

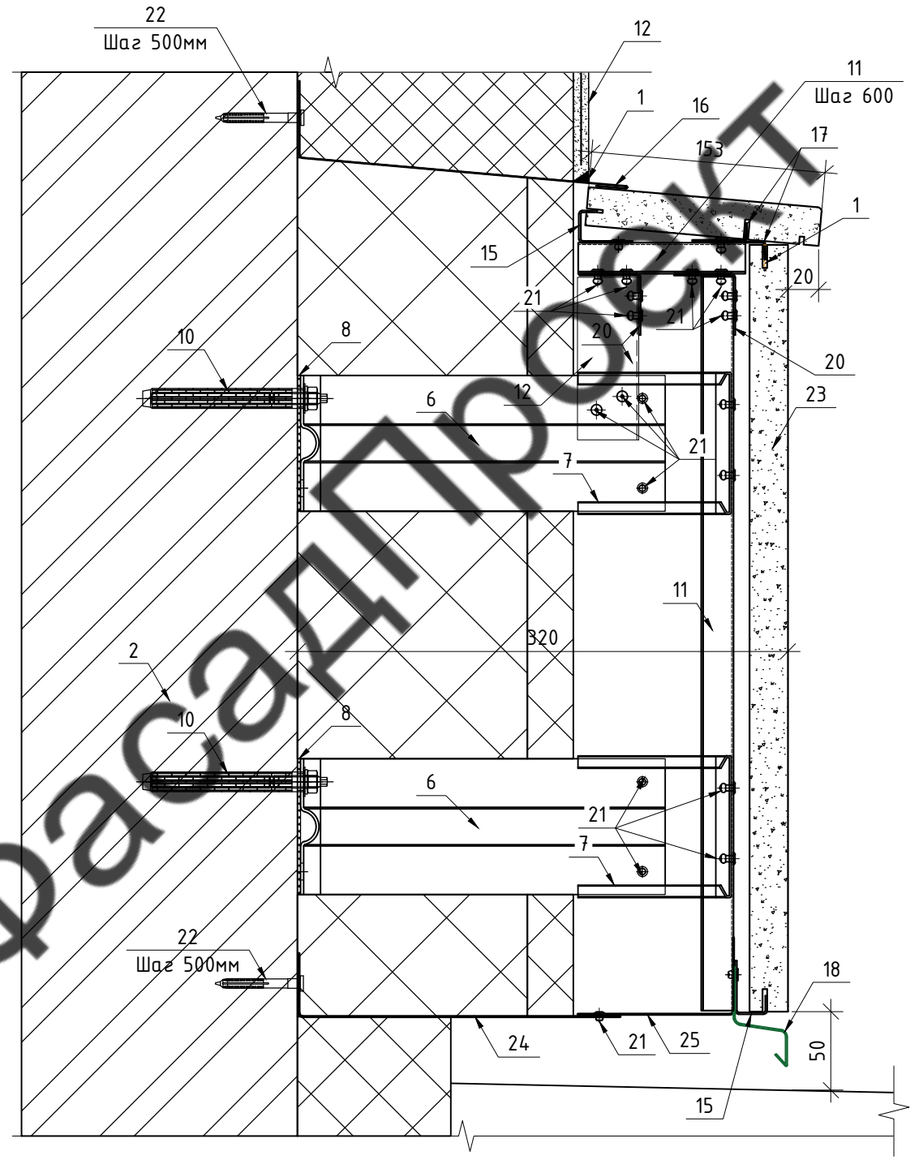

1. Герметик фасадный
2. Керамический кирпич
3. Утеплитель ИЗОВЕР ВентФасад Низ 150мм
4. Утеплитель ИЗОВЕР ВентФасад Верх 30мм
5. Утепилтель минераловатный 75 кг/м3 30мм
6. Кронштейн КР1-85-240
7. Удлинитель УК-85-1,2
8. Паронитовая прокладка ПП-85
9. Дюбель фасадный 10х100
10. Анкер химический 10х85
11. Профиль ШП-60-20-1,2
12. Профиль ГП-40-40-1,2
13. Штукатурка
14. Пенопласт ПСБ-35
15. Профиль монтажный стартовый МПС-КС-1,2
16. Нащельник RAL 7030 (сталь листовая оцинкованная 0,5мм)
17. Профиль монтажный концевой нестандартный МПК/1-КС-1,2
18. Капельник RAL 7030 (сталь листовая оц. 0,45мм)
19. Саморез ПШС 4,2х16 RAL 9010
20. Профиль ГП-40-40-1,2
21. Заклепка 4,0х10 А2/А2
22. Анкер-клин 6х40
23. Натуральный камень 20мм
24. Отсечка (сталь листовая оц. 0,5мм)
25. Отсечка перфорированная RAL 7030 (сталь листовая оц. 0,5мм)
26. Противопожарная отсечка (сталь листовая оцинкованная 1,0мм)

ВентФасадПроект

Согласовано

Взам. инв. №

Подп. и дата

Инв. № подл.

Изм.	Кол. уч.	Лист	№ док.	Подп.	Дата
Разработал		А.С.Федюшин			12.11.21
Проверил		Д.В.Мурашов			12.11.21
ГИП		С.А.Некрасов			12.11.21
Н.контр.					

03-03-2021-НВФ

г. Санкт-Петербург, Адмиралтейский р-н
Московский проспект, д.65 литера Э
(II - этап строительства)

Устройство НФС "Вектор" с облицовкой натуральным камнем и композитными поясами в комбинации со штукатурным фасадом

Стадия	Лист	Листов
Р	18	54

Узлы 6, 6.1

ООО "АльянсСтрой"

Копировал

А3

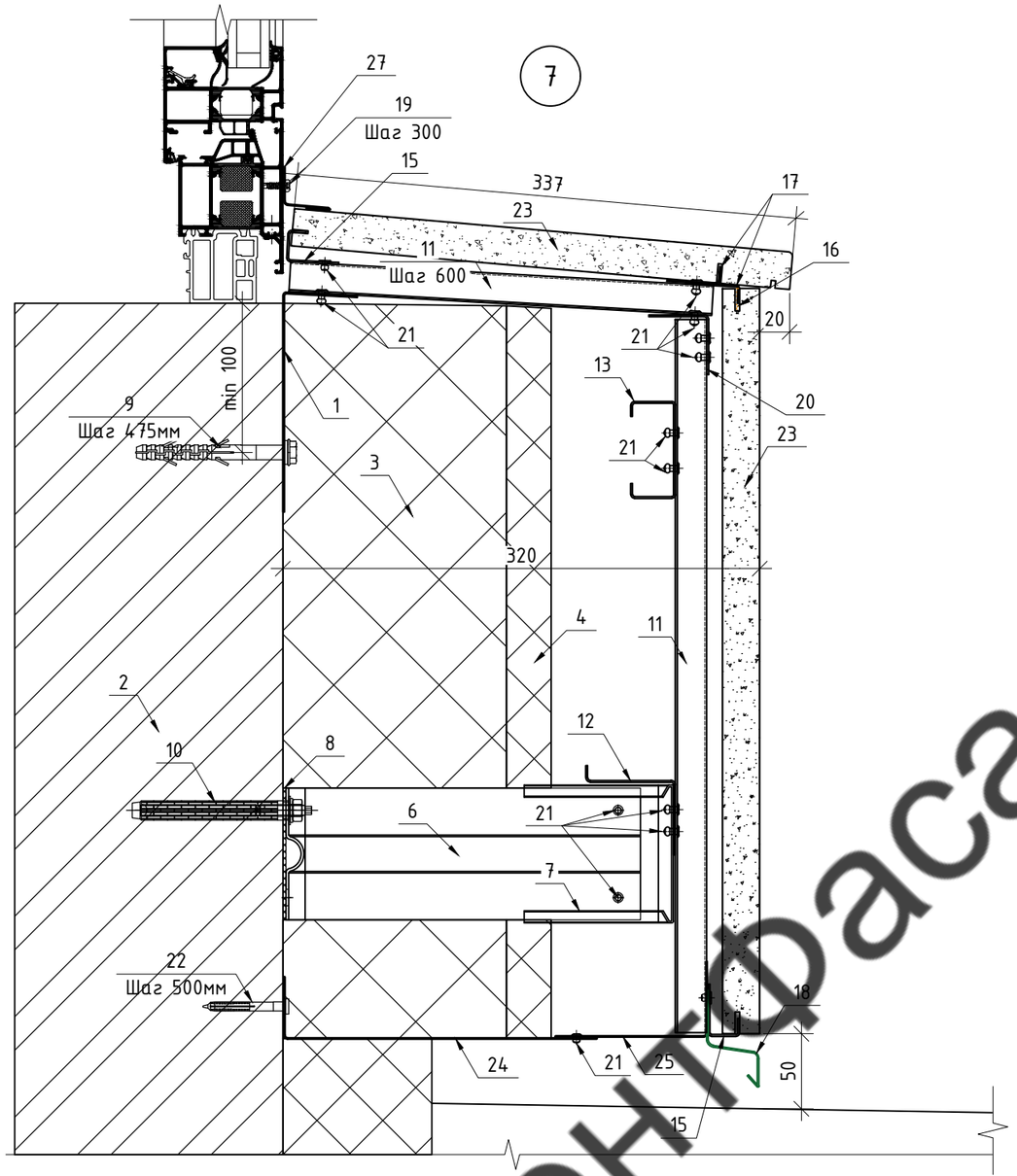

1. Профиль крепежный 150х50 (сталь листовая оц. 1,0мм)
2. Керамический кирпич
3. Утеплитель ИЗОВЕР ВентФасад Низ 150мм
4. Утеплитель ИЗОВЕР ВентФасад Верх 30мм
5. Утепилтель минераловатный 75 кг/м3 30мм
6. Кронштейн КР1-85-240
7. Удлинитель УК-85-1,2
8. Паронитовая прокладка ПП-85
9. Дюбель фасадный 10х100
10. Анкер химический 10х85
11. Профиль ШП-60-20-1,2
12. Профиль НГП-60-50-1,2
13. Профиль СП-60-30-1,2
14. Профиль монтажный концевой МПК-КС-1,2
15. Профиль монтажный стартовый МПС-КС-1,2
16. Герметик фасадный
17. Профиль монтажный концевой нестандартный МПК/1-КС-1,2
18. Капельник RAL 7030 (сталь листовая оц. 0,45мм)
19. Саморез ПШС 4,2х16
20. Профиль ГП-40-40-1,2
21. Заклепка 4,0х10 А2/А2
22. Анкер-клин 6х40
23. Натуральный камень 20мм
24. Отсечка (сталь листовая оц. 0,5мм)
25. Отсечка перфорированная RAL 7030 (сталь листовая оц. 0,5мм)
26. Противопожарная отсечка (сталь листовая оцинкованная 1,0мм)
27. Нащельник RAL 7030 (сталь листовая оц. 0,5мм)

ВентФасадПроект

Согласовано

Взам. инв. №

Подп. и дата

Инв. № подл.

Изм.	Кол. уч.	Лист	№ док.	Подп.	Дата
Разработал		А.С.Федюшин			12.11.21
Проверил		Д.В.Мурашов			12.11.21
ГИП		С.А.Некрасов			12.11.21
Н.контр.					

03-03-2021-НВФ

г. Санкт-Петербург, Адмиралтейский р-н
Московский проспект, д.65 литера Э
(II - этап строительства)

Устройство НФС "Вектор" с облицовкой натуральным камнем и композитными поясами в комбинации со штукатурным фасадом

Стадия	Лист	Листов
Р	19	54

Узел 7

ООО "АльянсСтрой"

Копировал

А3

8

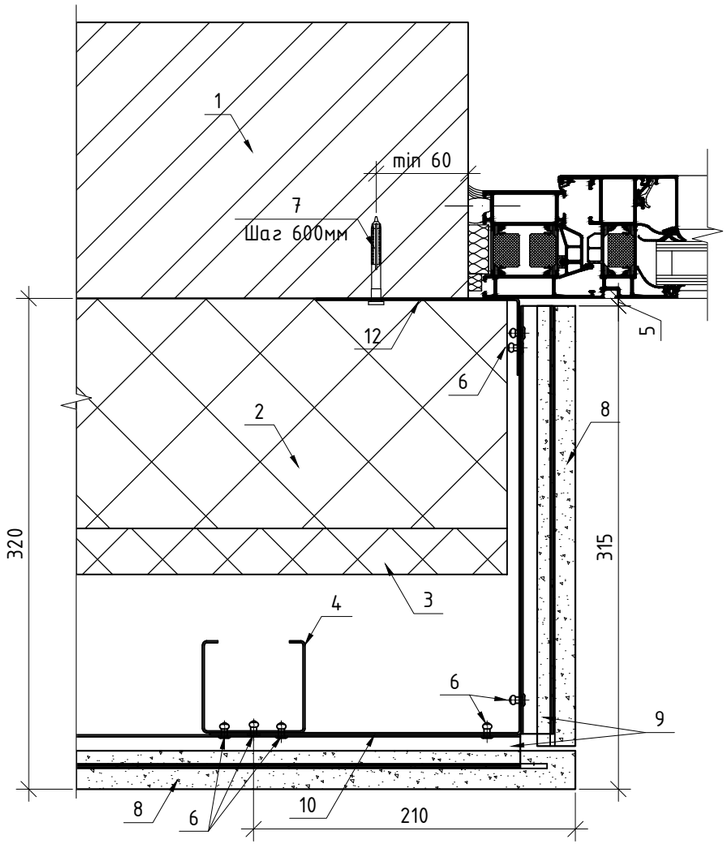

9

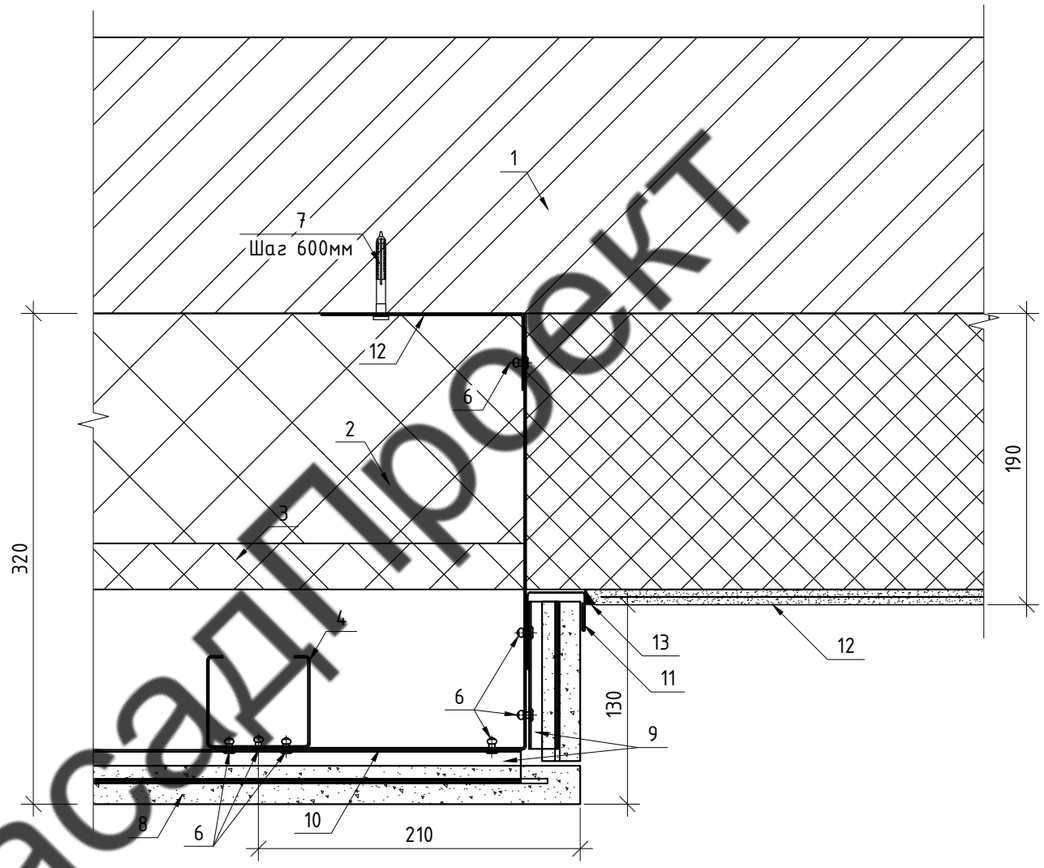

1. Керамический кирпич
2. Утеплитель ИЗОВЕР ВентФасад Низ 150мм
3. Утеплитель ИЗОВЕР ВентФасад Верх 30мм
4. Профиль НСП-69-60-1,2
5. Профиль ГП-40-40-1,2
6. Заклепка 4,0х10 А2/А2
7. Анкер-клин 6х40
8. Натуральный камень 20мм
9. Профиль монтажный рядовой МПР-КС-1,2
10. Противопожарная отсечка (сталь листовая оцинкованная 1,0мм)
11. Нащельник RAL 7030 (сталь листовая оцинкованная 0,5мм
12. Штукатурка
13. Герметик фасадный

ВентФасадПроект

Согласовано

Взам. инв. №

Подп. и дата

Инв. № подл.

Изм.	Кол. уч.	Лист	№ док.	Подп.	Дата	03-03-2021-НВФ		
						г. Санкт-Петербург, Адмиралтейский р-н Московский проспект, д.65 литера Э (II - этап строительства)		
Разработал		А.С.Федюшин			12.11.21	Устройство НФС "Вектор" с облицовкой натуральным камнем и композитными поясами в комбинации со штукатурным фасадом	Стадия	Лист	Листов
Проверил		Д.В.Мурашов			12.11.21		Р	20	54
ГИП		С.А.Некрасов			12.11.21				
						Узлы 8, 9	ООО "АльянсСтрой"		
Н.контр.									

Копировал

А3

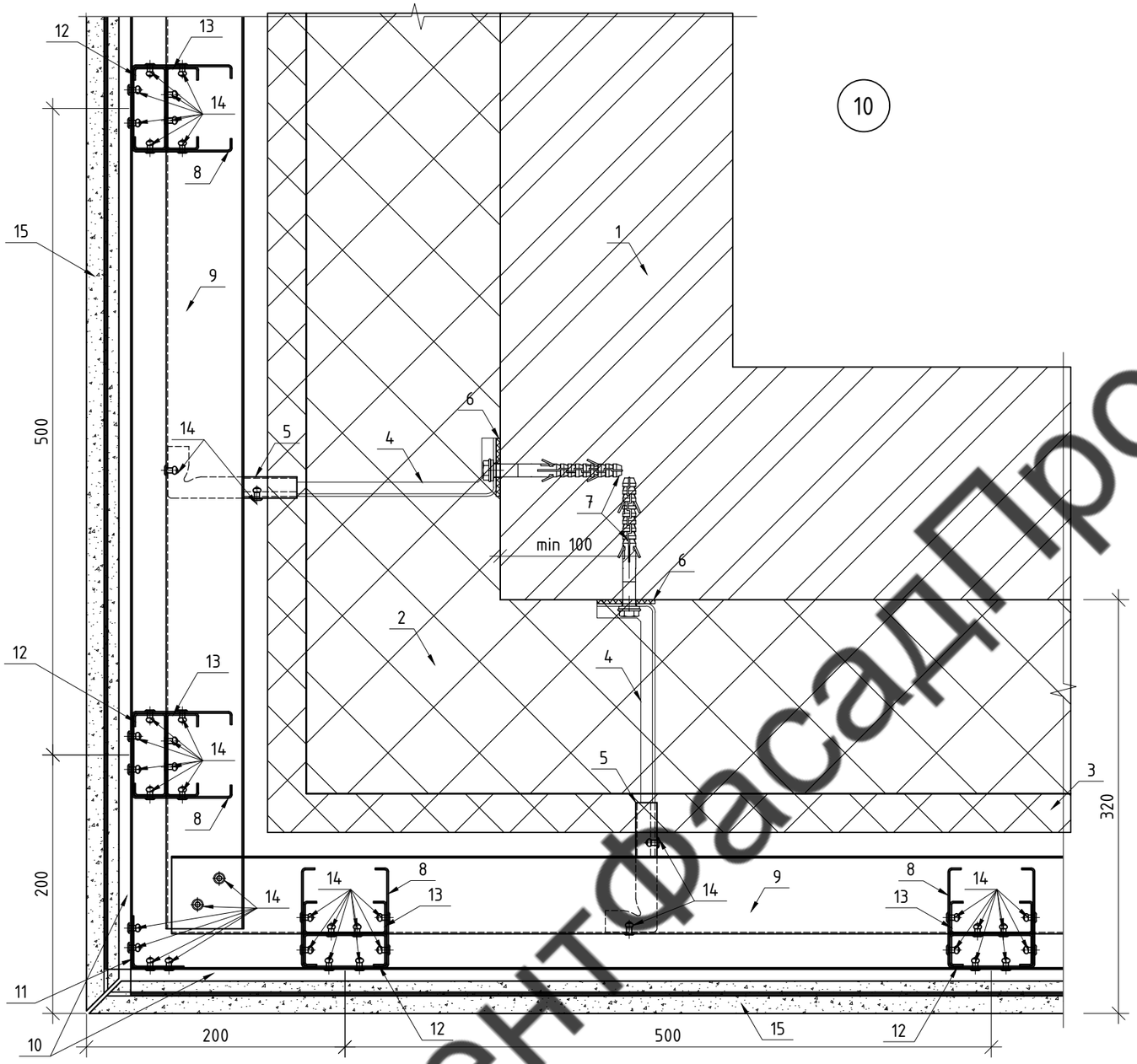

1. Керамический кирпич
2. Утеплитель ИЗОВЕР ВентФасад Низ 150мм
3. Утеплитель ИЗОВЕР ВентФасад Верх 30мм
4. Кронштейн КР1-85-200
5. Удлинитель УК-85-1,2
6. Паронитовая прокладка ПП-85
7. Дюбель фасадный 10х100
8. Профиль НСП-69-77-1,2
9. Профиль НГП-60-50-1,2
10. Профиль монтажный рядовой МПР-КС-1,2
11. Профиль ГП-40-40-1,2
12. Вставка соединительная ВС-300-1,2 (крепление к НГП на 4 заклепки)
13. Вставка В-70-1,2
14. Заклепка 4,0х10 А2/А2
15. Натуральный камень 20мм

ВентФасадПроект

Согласовано

Взам. инв. №

Подп. и дата

Инв. № подл.

Изм.	Кол. уч.	Лист	№ док.	Подп.	Дата
Разработал		А.С.Федюшин			12.11.21
Проверил		Д.В.Мурашов			12.11.21
ГИП		С.А.Некрасов			12.11.21
Н.контр.					

03-03-2021-НВФ

г. Санкт-Петербург, Адмиралтейский р-н
Московский проспект, д.65 литера Э
(II - этап строительства)

Устройство НФС "Вектор" с облицовкой натуральным камнем и композитными поясами в комбинации со штукатурным фасадом

Стадия	Лист	Листов
Р	21	54

Узел 10

ООО "АльянсСтрой"

Копировал

А3

11

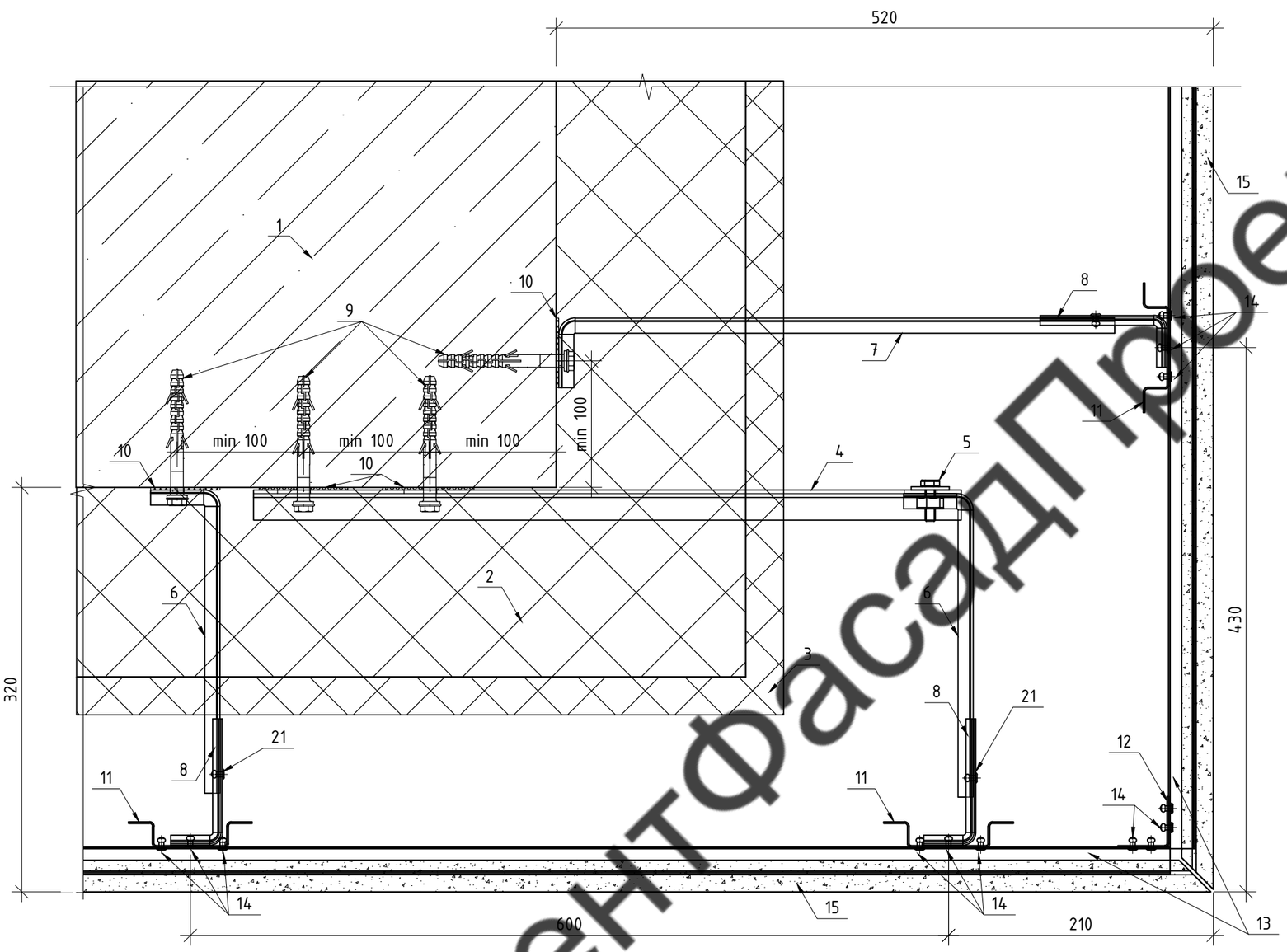

1. Железобетон
2. Утеплитель ИЗОВЕР ВентФасад Низ 150мм
3. Утеплитель ИЗОВЕР ВентФасад Верх 30мм
4. Шина угловая 560мм
5. Болт М8х30 А2
6. Кронштейн КР1-85-240
7. Кронштейн КР1-85-440
8. Удлинитель УК-85-1,2
9. Дюбель фасадный 10х100
10. Паронитовая прокладка ПП-85
11. Профиль ШП-60-20-1,2
12. Профиль ГП-40-40-1,2
13. Профиль монтажный рядовой МПР-КС-1,2
14. Заклепка 4,0х10 А2/А2
15. Натуральный камень 20мм

ВентФасадПроект

Согласовано

Взам. инв. №

Подп. и дата

Инв. № подл.

Изм.	Кол. уч.	Лист	№ док.	Подп.	Дата
Разработал		А.С.Федюшин			12.11.21
Проверил		Д.В.Мурашов			12.11.21
ГИП		С.А.Некрасов			12.11.21
Н.контр.					

03-03-2021-НВФ

г. Санкт-Петербург, Адмиралтейский р-н
Московский проспект, д.65 литера Э
(II - этап строительства)

Устройство НФС "Вектор" с облицовкой натуральным камнем и композитными поясами в комбинации со штукатурным фасадом

Стадия	Лист	Листов
Р	22	54

Узел 11

ООО "АльянсСтрой"

Копировал

А3

12

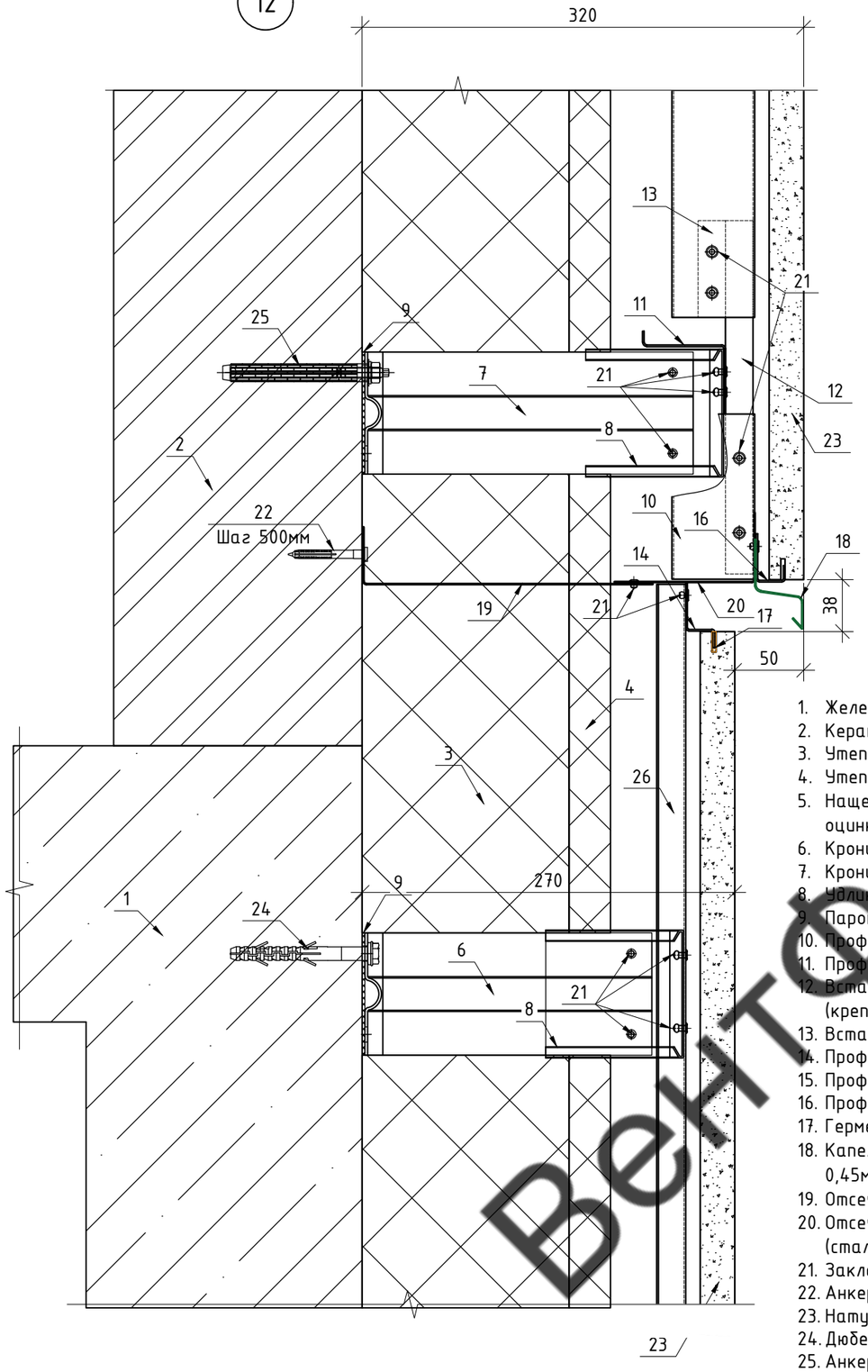

13

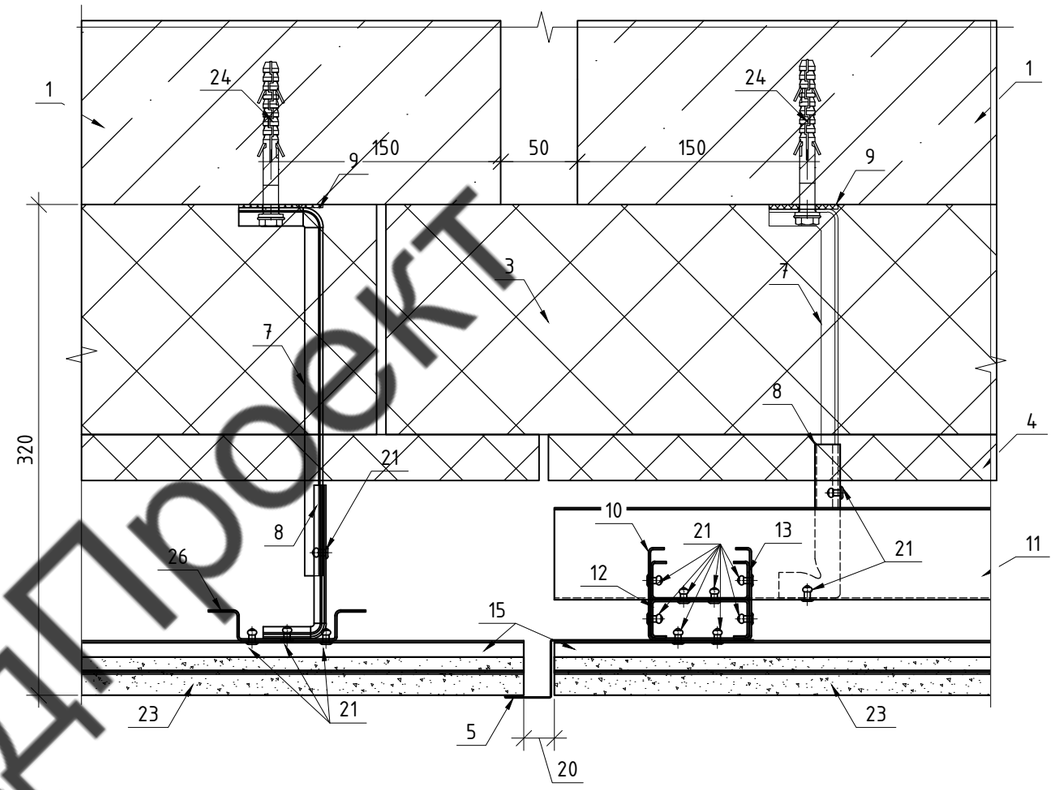

1. Железобетон
2. Керамический кирпич
3. Утеплитель ИЗОВЕР ВентФасад Низ 150мм
4. Утеплитель ИЗОВЕР ВентФасад Верх 30мм
5. Нащельник RAL 7030 (сталь листовая оцинкованная 0,5мм)
6. Кронштейн КР1-85-210
7. Кронштейн КР1-85-240
8. Удлинитель УК-85-1,2
9. Паронитовая прокладка ПП-85
10. Профиль НСП-69-60-1,2
11. Профиль НГП-60-50-1,2
12. Вставка соединительная ВС-300-1,2 (крепление к НГП на 4 заклепки)
13. Вставка В-70-1,2
14. Профиль монтажный концевой МПК-КС-1,2
15. Профиль монтажный рядовой МПР-КС-1,2
16. Профиль монтажный стартовый МПС-КС-1,2
17. Герметик фасадный
18. Капельник RAL 7030 (сталь листовая оц. 0,45мм)
19. Отсечка (сталь листовая оц. 0,5мм)
20. Отсечка перфорированная RAL 7030 (сталь листовая оц. 0,5мм)
21. Заклепка 4,0х10 А2/А2
22. Анкер-клин 6х40
23. Натуральный камень 20мм
24. Дюбель фасадный 10х100
25. Анкер химический 10х85
26. Профиль ШП-60-20-1,2

ВентФасадПроект

Изм.	Кол. уч.	Лист	№ док.	Подп.	Дата
Разработал		А.С.Федюшин			12.11.21
Проверил		Д.В.Мурашов			12.11.21
ГИП		С.А.Некрасов			12.11.21
Н.контр.					

03-03-2021-НВФ

г. Санкт-Петербург, Адмиралтейский р-н
Московский проспект, д.65 литера Э
(II - этап строительства)

Устройство НФС "Вектор" с облицовкой натуральным камнем и композитными поясами в комбинации со штукатурным фасадом

Стадия	Лист	Листов
Р	23	54

Узлы 12, 13

ООО "АльянсСтрой"

Согласовано

Взам. инв. №

Подп. и дата

Инв. № подл.

Копировал

А3

14

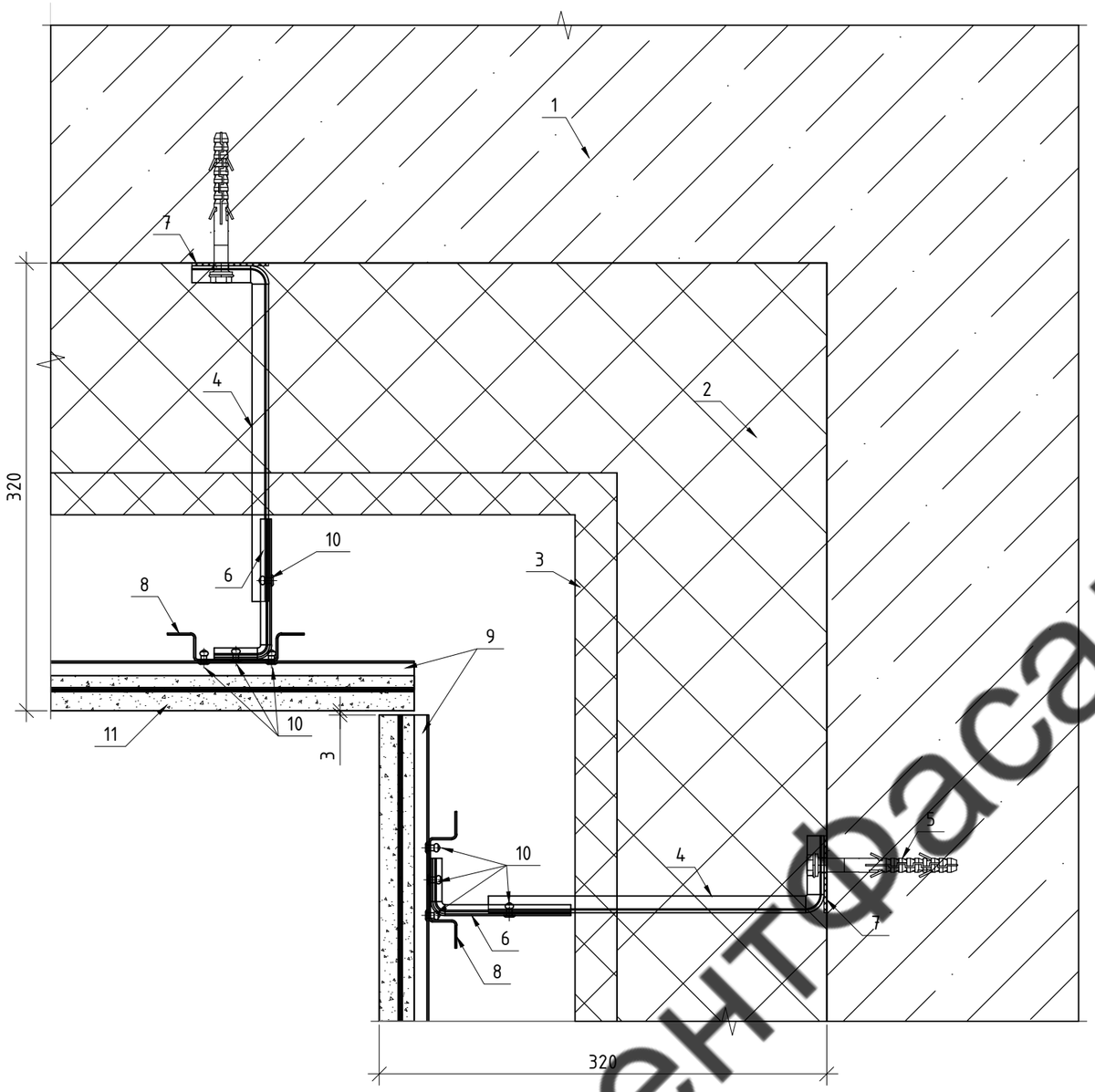

15

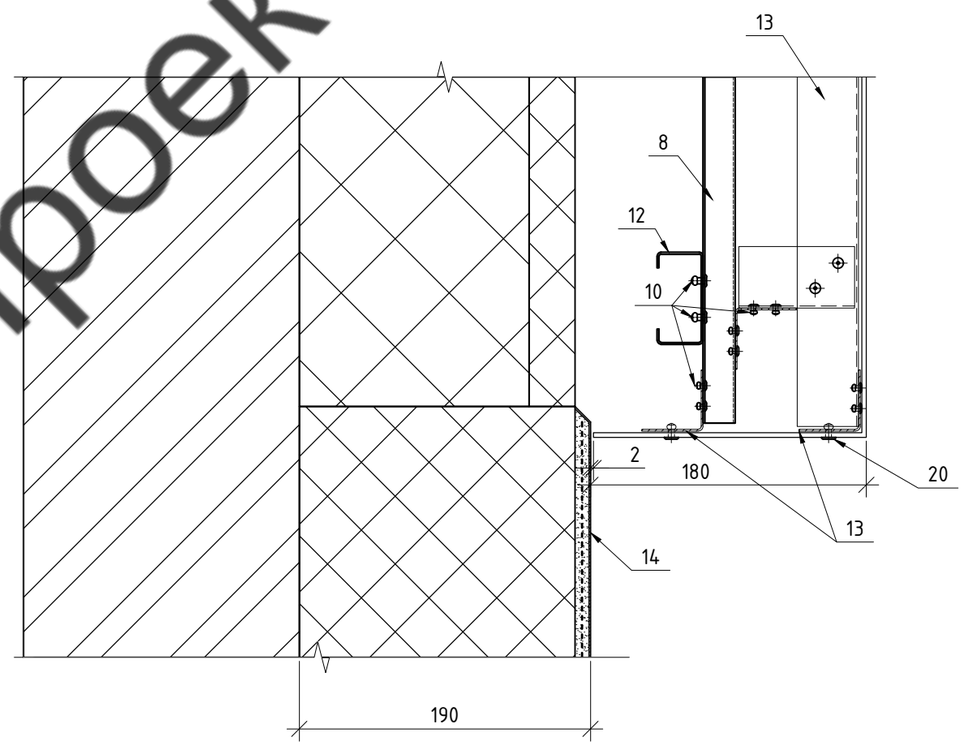

1. Железобетон
2. Утеплитель ИЗОВЕР ВентФасад Низ 150мм
3. Утеплитель ИЗОВЕР ВентФасад Верх 30мм
4. Кронштейн КР1-85-240
5. Дюбель фасадный 10х100
6. Удлинитель УК-85-1,2
7. Паронитовая прокладка ПП-85
8. Профиль ШП-60-20-1,2
9. Профиль монтажный рядовой МПР-КС-1,2
10. Заклепка 4,0х10 А2/А2
11. Натуральный камень 20мм
12. Профиль СП-60-30-1,2
13. Профиль ГП-40-40-1,2
14. Штукатурка

ВентФасадПроект

Согласовано

Взам. инв. №

Подп. и дата

Инв. № подл.

Изм.	Кол. уч.	Лист	№ док.	Подп.	Дата
Разработал		А.С.Федюшин			12.11.21
Проверил		Д.В.Мурашов			12.11.21
ГИП		С.А.Некрасов			12.11.21
Н.контр.					

03-03-2021-НВФ

г. Санкт-Петербург, Адмиралтейский р-н
Московский проспект, д.65 литера Э
(II - этап строительства)

Устройство НФС "Вектор" с облицовкой натуральным камнем и композитными поясами в комбинации со штукатурным фасадом

Стадия	Лист	Листов
Р	24	54

Узлы 14, 15

ООО "АльянсСтрой"

Копировал

А3

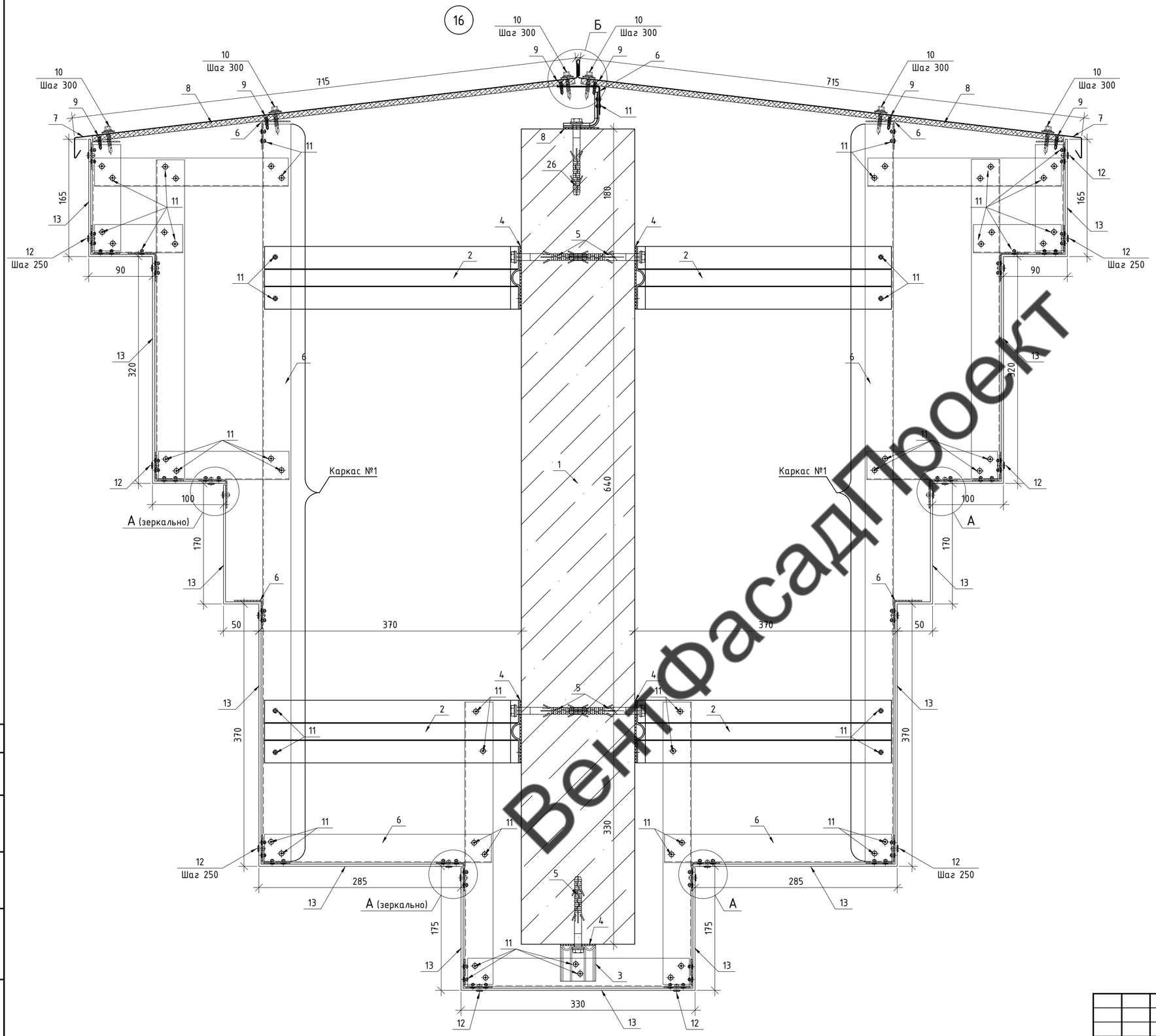

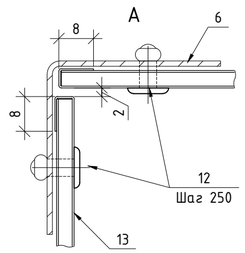

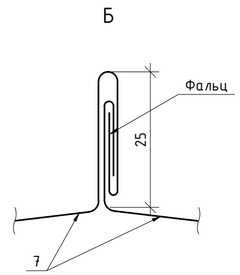

1. Железобетон
2. Кронштейн КР1-85-360
3. Удлинитель УК-85-1,2
4. Паронитовая прокладка ПП-85
5. Дюбель фасадный 10х100
6. Профиль ГП-40-40-1,2
7. Отлив RAL 9010 (сталь листовая оц. 0,5мм)
8. Фиброцементная плита 8мм
9. Саморез с потайной головкой 3,5х19
10. Саморез кровельный 5,5х32 RAL 9010
11. Заклепка 4,0х10 А2/А2
12. Заклепка 4,8х12 А2/А2 RAL 9010
13. Композит RAL 9010

ВентФасадПроект

Изм.	Кол. уч.	Лист	№ док.	Подп.	Дата	03-03-2021-НВФ		
						г. Санкт-Петербург, Адмиралтейский р-н Московский проспект, д.65 литера Э (II - этап строительства)		
Разработал		А.С.Федюшин			12.11.21	Устройство НФС "Вектор" с облицовкой натуральным камнем и композитными поясами в комбинации со штукатурным фасадом	Стадия	Лист	Листов
Проверил		Д.В.Мурашов			12.11.21		Р	25	54
ГИП		С.А.Некрасов			12.11.21				
Н.контр.						Узел 16	ООО "АльянсСтрой"		

Согласовано

Взам. инв. №

Подп. и дата

Инв. № подл.

Копировал

А2

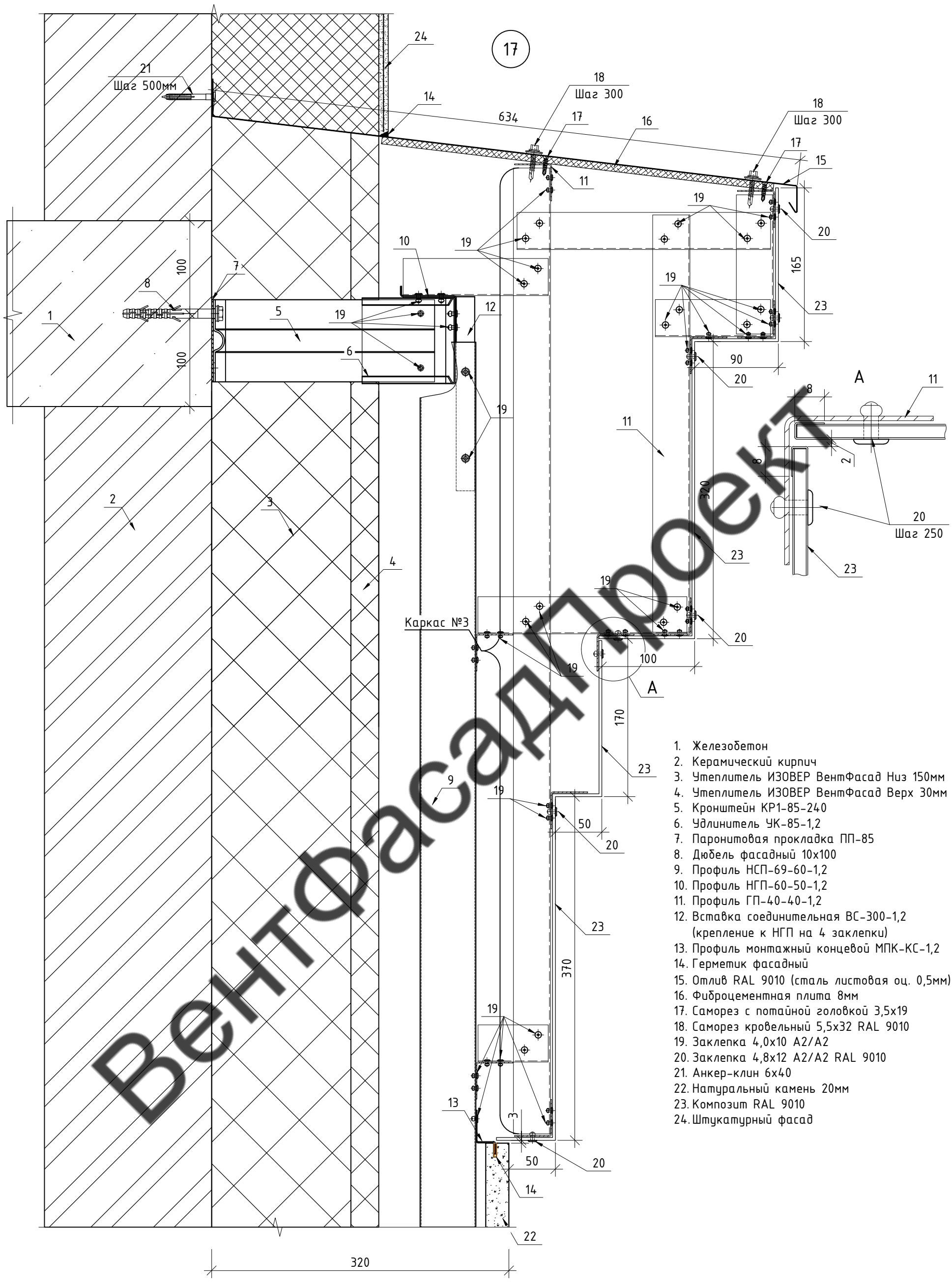

1. Железобетон
2. Керамический кирпич
3. Утеплитель ИЗОВЕР ВентФасад Низ 150мм
4. Утеплитель ИЗОВЕР ВентФасад Верх 30мм
5. Кронштейн КР1-85-240
6. Удлинитель УК-85-1,2
7. Паронитовая прокладка ПП-85
8. Дюбель фасадный 10х100
9. Профиль НСП-69-60-1,2
10. Профиль НГП-60-50-1,2
11. Профиль ГП-40-40-1,2
12. Вставка соединительная ВС-300-1,2 (крепление к НГП на 4 заклепки)
13. Профиль монтажный концевой МПК-КС-1,2
14. Герметик фасадный
15. Отлив RAL 9010 (сталь листовая оц. 0,5мм)
16. Фиброцементная плита 8мм
17. Саморез с потайной головкой 3,5х19
18. Саморез кровельный 5,5х32 RAL 9010
19. Заклепка 4,0х10 А2/А2
20. Заклепка 4,8х12 А2/А2 RAL 9010
21. Анкер-клин 6х40
22. Натуральный камень 20мм
23. Композит RAL 9010
24. Штукатурный фасад

ВентФасадПроект

Согласовано

Взам. инв. №

Подп. и дата

Инв. № подл.

Изм.	Кол. уч.	Лист	№ док.	Подп.	Дата
Разработал		А.С.Федюшин			12.11.21
Проверил		Д.В.Мурашов			12.11.21
ГИП		С.А.Некрасов			12.11.21
Н.контр.					

03-03-2021-НВФ

г. Санкт-Петербург, Адмиралтейский р-н
Московский проспект, д.65 литера Э
(II - этап строительства)

Устройство НФС "Вектор" с облицовкой натуральным камнем и композитными поясами в комбинации со штукатурным фасадом

Стадия	Лист	Листов
Р	26	54

Узел 17

ООО "АльянсСтрой"

Копировал

А3

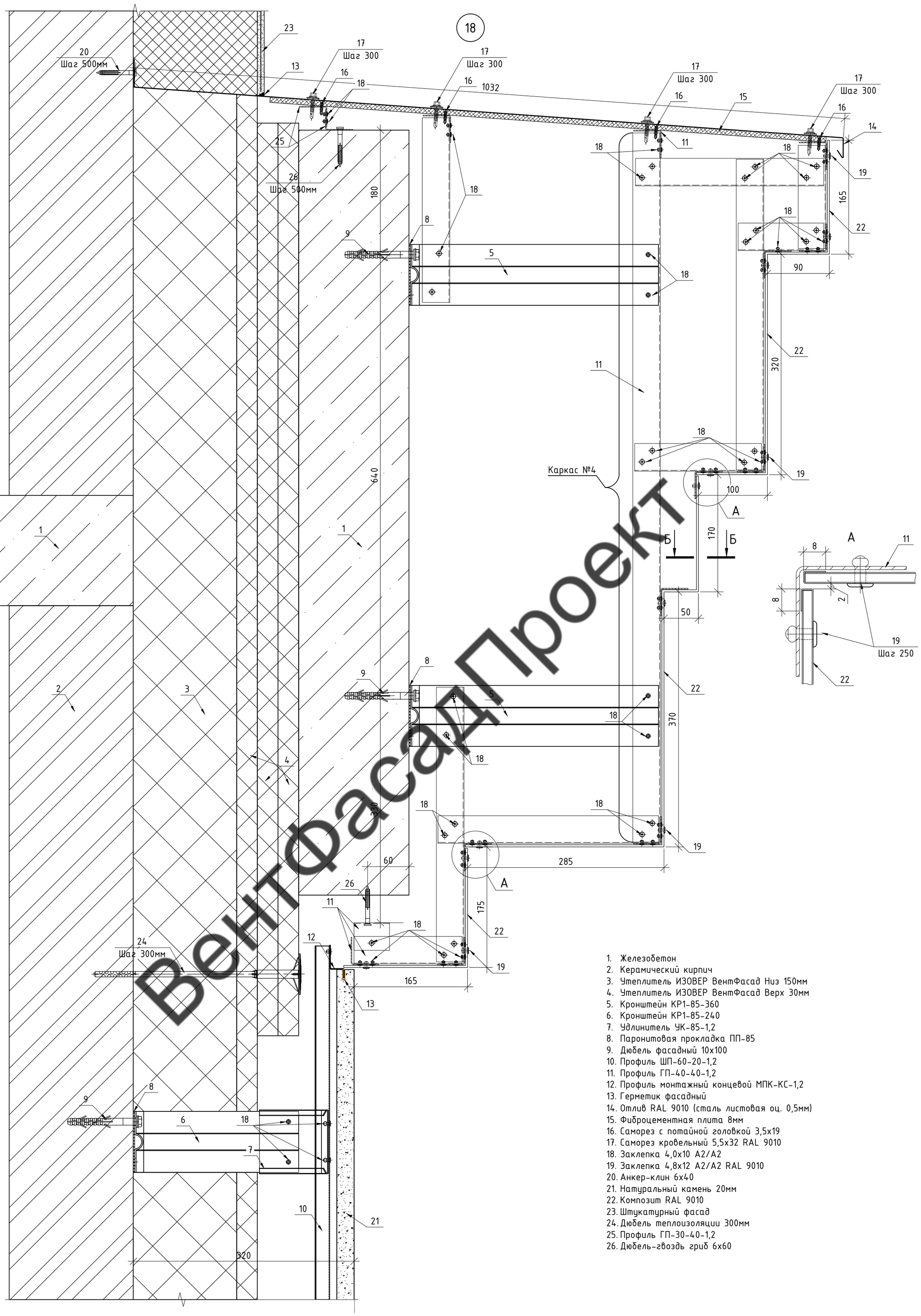

1. Железобетон
2. Керамический кирпич
3. Утеплитель ИЗОВЕР ВентФасад Низ 150мм
4. Утеплитель ИЗОВЕР ВентФасад Верх 30мм
5. Кронштейн КР1-85-360
6. Кронштейн КР1-85-240
7. Удлинитель УК-85-1,2
8. Паронитовая прокладка ПП-85
9. Дюбель фасадный 10х100
10. Профиль ШП-60-20-1,2
11. Профиль ГП-40-40-1,2
12. Профиль монтажный концевой МПК-КС-1,2
13. Герметик фасадный
14. Отлив RAL 9010 (сталь листовая оц. 0,5мм)
15. Фиброцементная плита 8мм
16. Саморез с потайной головкой 3,5х19
17. Саморез кровельный 5,5х32 RAL 9010
18. Заклепка 4,0х10 А2/А2
19. Заклепка 4,8х12 А2/А2 RAL 9010
20. Анкер-клин 6х40
21. Натуральный камень 20мм
22. Композит RAL 9010
23. Штукатурный фасад
24. Дюбель теплоизоляции 300мм
25. Профиль ГП-30-40-1,2
26. Дюбель-гвоздь гриб 6х60

ВентФасадПроект

Согласовано

Взам. инв. №

Подп. и дата

Инв. № подл.

Изм.	Кол. уч.	Лист	№ док.	Подп.	Дата
Разработал		А.С.Федюшин			12.11.21
Проверил		Д.В.Мурашов			12.11.21
ГИП		С.А.Некрасов			12.11.21
Н.контр.					

03-03-2021-НВФ

г. Санкт-Петербург, Адмиралтейский р-н
Московский проспект, д.65 литера Э
(II - этап строительства)

Устройство НФС "Вектор" с облицовкой натуральным камнем и композитными поясами в комбинации со штукатурным фасадом

Стадия	Лист	Листов
Р	27	54

Узел 18

ООО "АльянсСтрой"

Копировал

А2

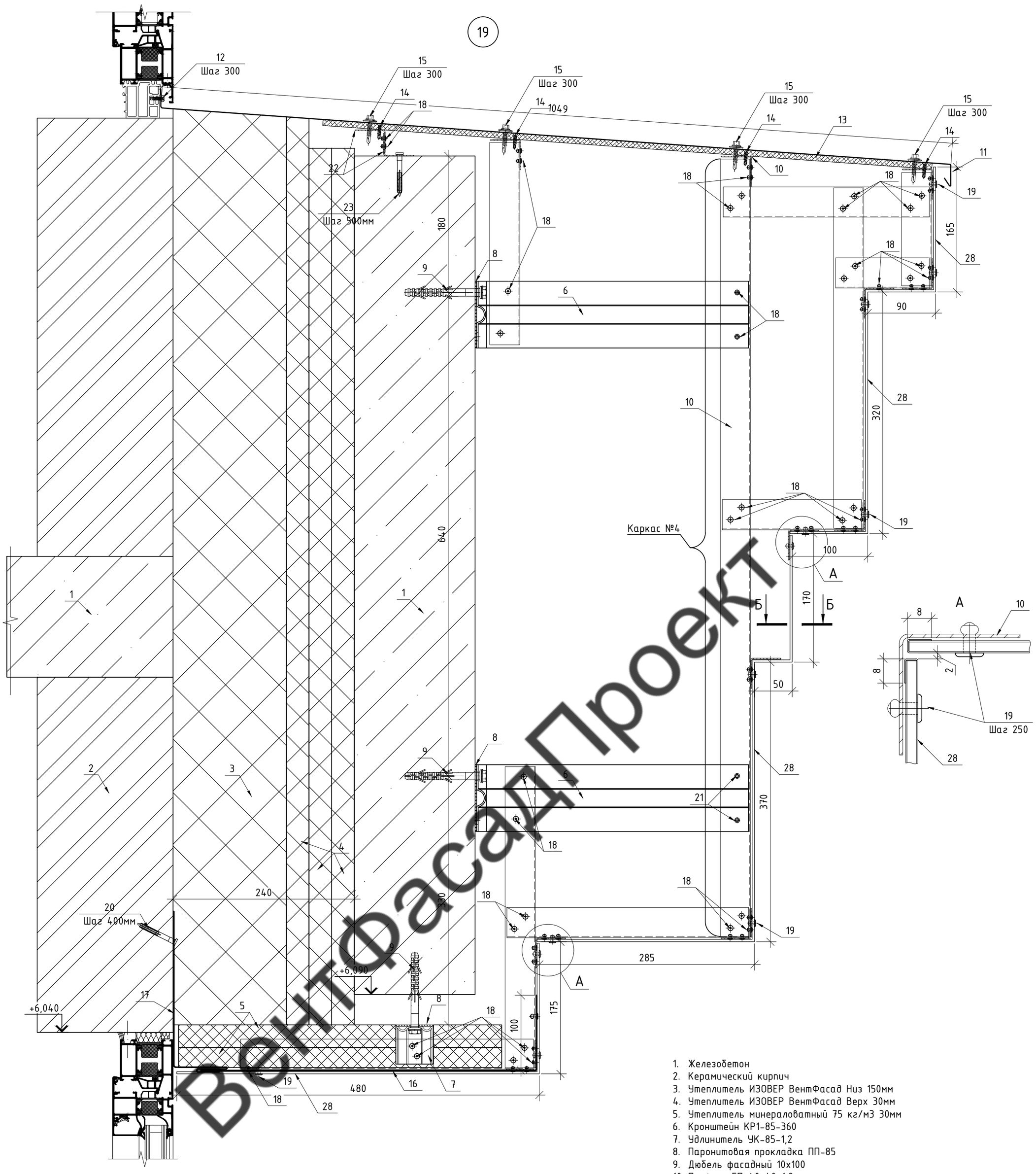

1. Железобетон
2. Керамический кирпич
3. Утеплитель ИЗОВЕР ВентФасад Низ 150мм
4. Утеплитель ИЗОВЕР ВентФасад Верх 30мм
5. Утеплитель минераловатный 75 кг/м3 30мм
6. Кронштейн КР1-85-360
7. Удлинитель УК-85-1,2
8. Паронитовая прокладка ПП-85
9. Дюбель фасадный 10х100
10. Профиль ГП-40-40-1,2
11. Отлив RAL 9010 (сталь листовая оц. 0,5мм)
12. Саморез ПШС 4,2х16 RAL 9010
13. Фиброцементная плита 8мм
14. Саморез с потайной головкой 3,5х19
15. Саморез кровельный 5,5х32 RAL 9010
16. Отсечка (сталь листовая оц. 0,5мм)
17. Отсечка с аквилоном (сталь листовая оц. 0,5мм)
18. Заклепка 4,0х10 А2/А2
19. Заклепка 4,8х12 А2/А2 RAL 9010
20. Анкер-клин 6х40
21. Композит RAL 9010
22. Профиль ГП-30-40-1,2
23. Дюбель-гвоздь гриб 6х60

ВентФасадПроект

Согласовано

Взам. инв. №

Подп. и дата

Инв. № подл.

Изм.	Кол. уч.	Лист	№ док.	Подп.	Дата
Разработал		А.С.Федюшин			12.11.21
Проверил		Д.В.Мурашов			12.11.21
ГИП		С.А.Некрасов			12.11.21
Н.контр.					

03-03-2021-НВФ

г. Санкт-Петербург, Адмиралтейский р-н
Московский проспект, д.65 литера Э
(II - этап строительства)

Устройство НФС "Вектор" с облицовкой натуральным камнем и композитными поясами в комбинации со штукатурным фасадом

Стадия	Лист	Листов
Р	28	54

Узел 19

ООО "АльянсСтрой"

Копировал

А2

20

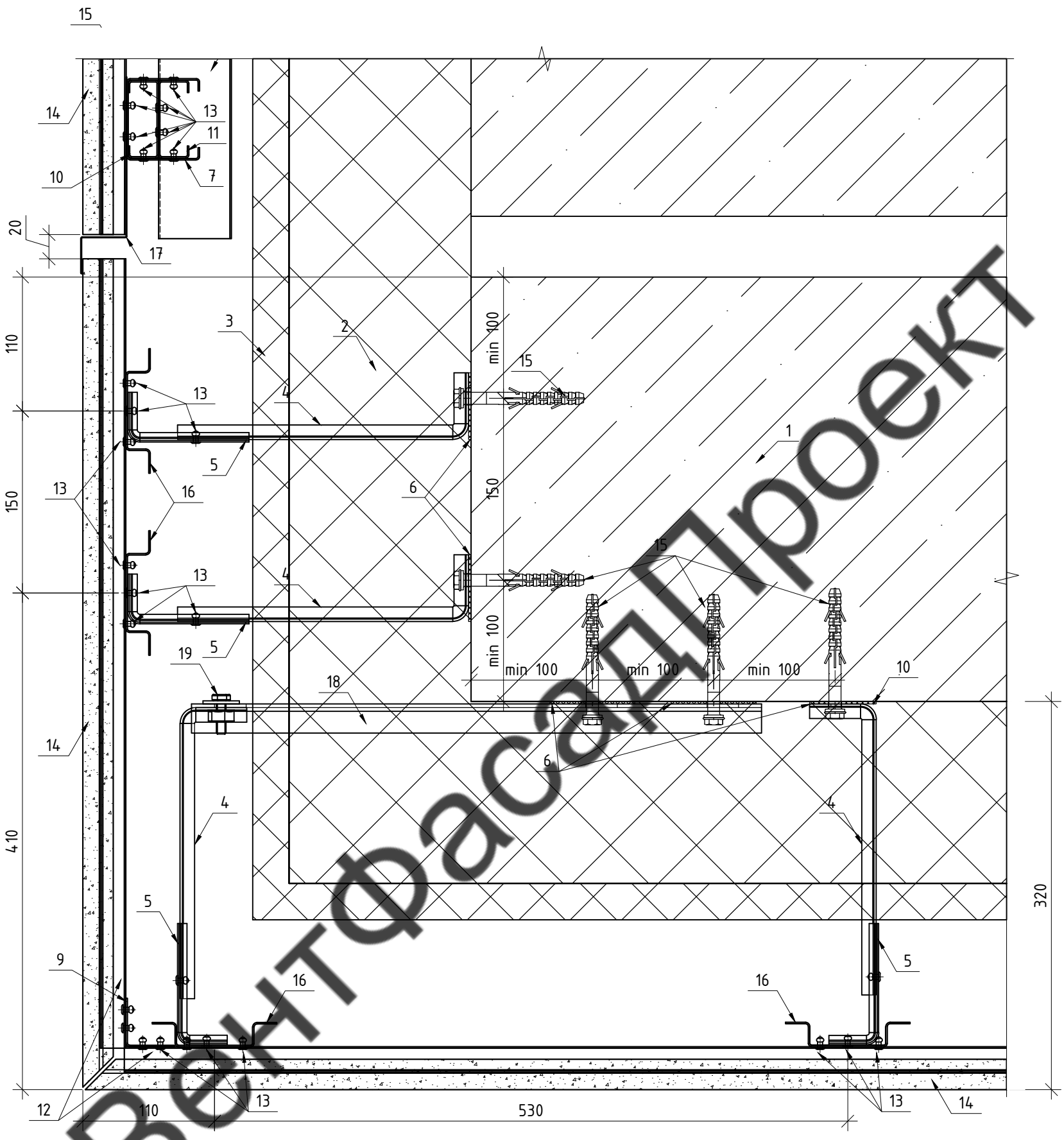

1. Железобетон
2. Утеплитель ИЗОВЕР ВентФасад Низ 150мм
3. Утеплитель ИЗОВЕР ВентФасад Верх 30мм
4. Кронштейн КР1-85-240
5. Удлинитель УК-85-1,2
6. Паронитовая прокладка ПП-85
7. Профиль НСП-69-60-1,2
8. Профиль НГП-60-50-1,2
9. Профиль ГП-40-40-1,2
10. Вставка соединительная ВС-300-1,2 (крепление к НГП на 4 заклепки)
11. Вставка В-70-1,2
12. Профиль монтажный рядовой МПР-КС-1,2
13. Заклепка 4,0х10 А2/А2
14. Натуральный камень 20мм
15. Дюбель фасадный 10х100
16. Профиль ШП-60-20-1,2
17. Нащельник RAL 7030 (сталь листовая оцинкованная 0,5мм)
18. Шина угловая 470мм
19. Болт М8х30 А2

ВентФасадПроект

Изм.	Кол. уч.	Лист	№ док.	Подп.	Дата
Разработал		А.С.Федюшин			12.11.21
Проверил		Д.В.Мурашов			12.11.21
ГИП		С.А.Некрасов			12.11.21
Н.контр.					

03-03-2021-НВФ

г. Санкт-Петербург, Адмиралтейский р-н
Московский проспект, д.65 литера Э
(II - этап строительства)

Устройство НФС "Вектор" с облицовкой натуральным камнем и композитными поясами в комбинации со штукатурным фасадом

Стадия	Лист	Листов
Р	29	54

Узел 20

ООО "АльянсСтрой"

Согласовано

Взам. инв. №

Подп. и дата

Инв. № подл.

Копировал

А3

21

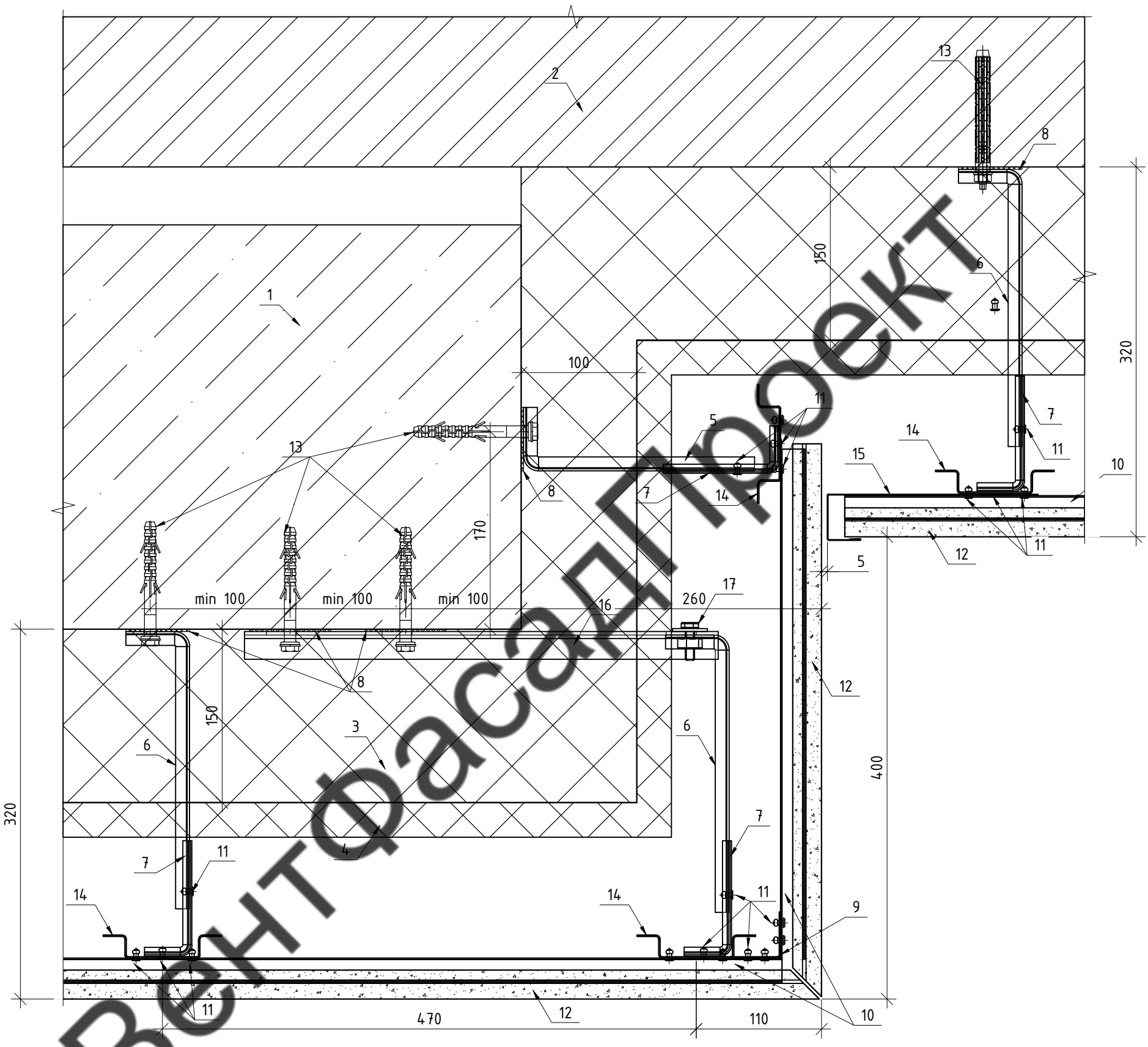

1. Железобетон
2. Керамический кирпич
3. Утеплитель ИЗОВЕР ВентФасад Низ 150мм
4. Утеплитель ИЗОВЕР ВентФасад Верх 30мм
5. Кронштейн КР1-85-200
6. Кронштейн КР1-85-240
7. Удлинитель УК-85-1,2
8. Паронитовая прокладка ПП-85
9. Профиль ГП-40-40-1,2
10. Профиль монтажный рядовой МПР-КС-1,2
11. Заклепка 4,0х10 А2/А2
12. Натуральный камень 20мм
13. Дюбель фасадный 10х100
14. Профиль ШП-60-20-1,2
15. Нащельник RAL 7030 (сталь листовая оцинкованная 0,5мм)
16. Шина угловая 410мм
17. Болт М8х30 А2

ВентФасадПроект

Изм.	Кол. уч.	Лист	№ док.	Подп.	Дата
Разработал		А.С.Федюшин			12.11.21
Проверил		Д.В.Мурашов			12.11.21
ГИП		С.А.Некрасов			12.11.21
Н.контр.					

03-03-2021-НВФ

г. Санкт-Петербург, Адмиралтейский р-н
Московский проспект, д.65 литера Э
(II - этап строительства)

Устройство НФС "Вектор" с облицовкой натуральным камнем и композитными поясами в комбинации со штукатурным фасадом

Стадия	Лист	Листов
Р	30	54

Узел 21

ООО "АльянсСтрой"

Согласовано

Взам. инв. №

Подп. и дата

Инв. № подл.

Копировал

А3

22

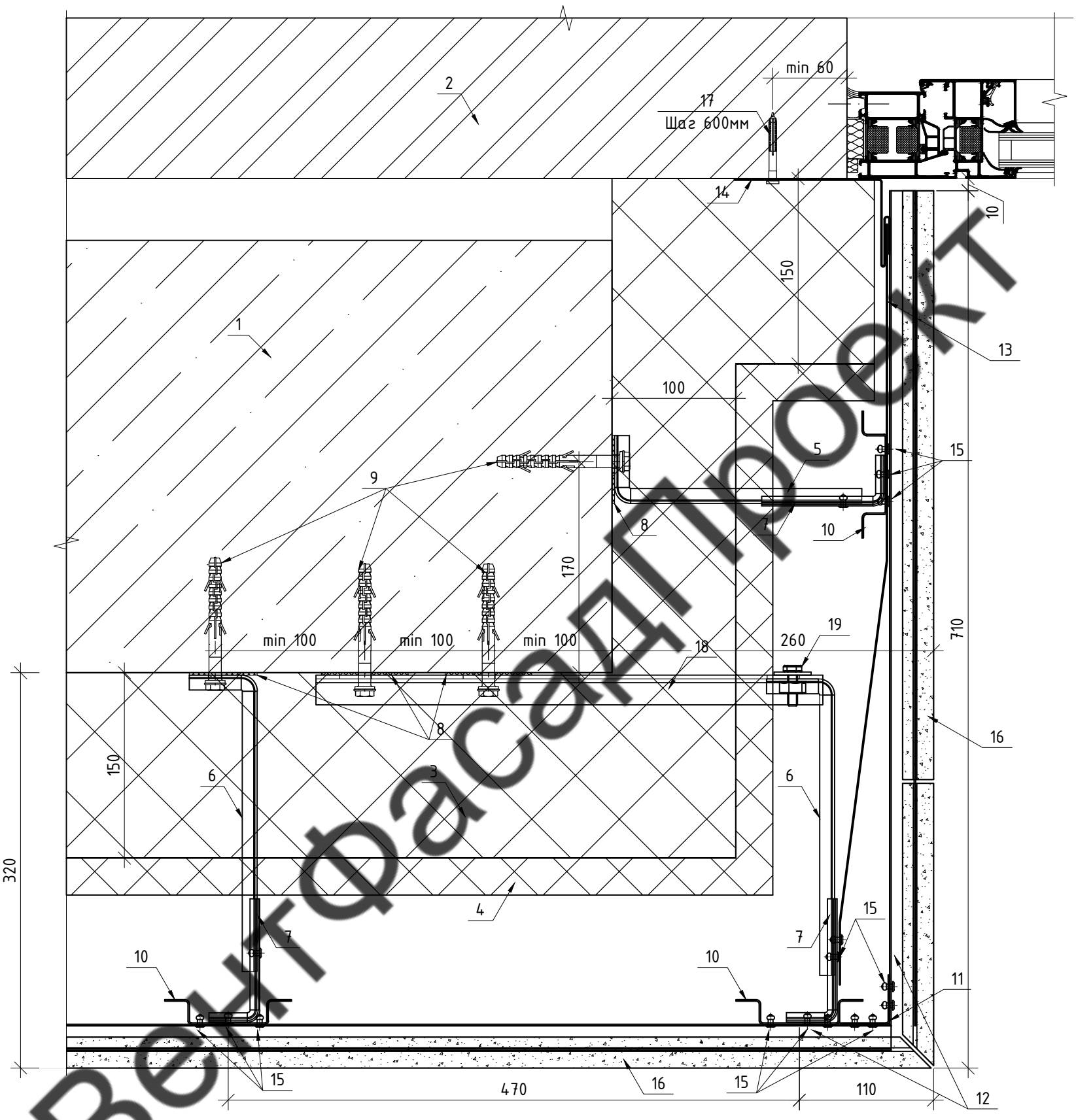

1. Железобетон
2. Керамический кирпич
3. Утеплитель ИЗОВЕР ВентФасад Низ 150мм
4. Утеплитель ИЗОВЕР ВентФасад Верх 30мм
5. Кронштейн КР1-85-200
6. Кронштейн КР1-85-240
7. Удлинитель УК-85-1,2
8. Паронитовая прокладка ПП-85
9. Дюбель фасадный 10х100
10. Профиль ШП-60-20-1,2
11. Профиль ГП-40-40-1,2
12. Профиль монтажный рядовой МПР-КС-1,2
13. Отсечка (сталь листовая оц. 0,5мм)
14. Отсечка с аквилоном (сталь листовая оц. 0,5мм)
15. Заклепка 4,0х10 А2/А2
16. Натуральный камень 20мм
17. Анкер-клин 6х40
18. Шина угловая 410мм
19. Болт М8х30 А2

ВентФасадПроект

Изм.	Кол. уч.	Лист	№ док.	Подп.	Дата
Разработал		А.С.Федюшин			12.11.21
Проверил		Д.В.Мурашов			12.11.21
ГИП		С.А.Некрасов			12.11.21
Н.контр.					

03-03-2021-НВФ

г. Санкт-Петербург, Адмиралтейский р-н
Московский проспект, д.65 литера Э
(II - этап строительства)

Устройство НФС "Вектор" с облицовкой натуральным камнем и композитными поясами в комбинации со штукатурным фасадом

Стадия	Лист	Листов
Р	31	54

Узел 22

ООО "АльянсСтрой"

Согласовано

Взам. инв. №

Подп. и дата

Инв. № подл.

Копировал

А3

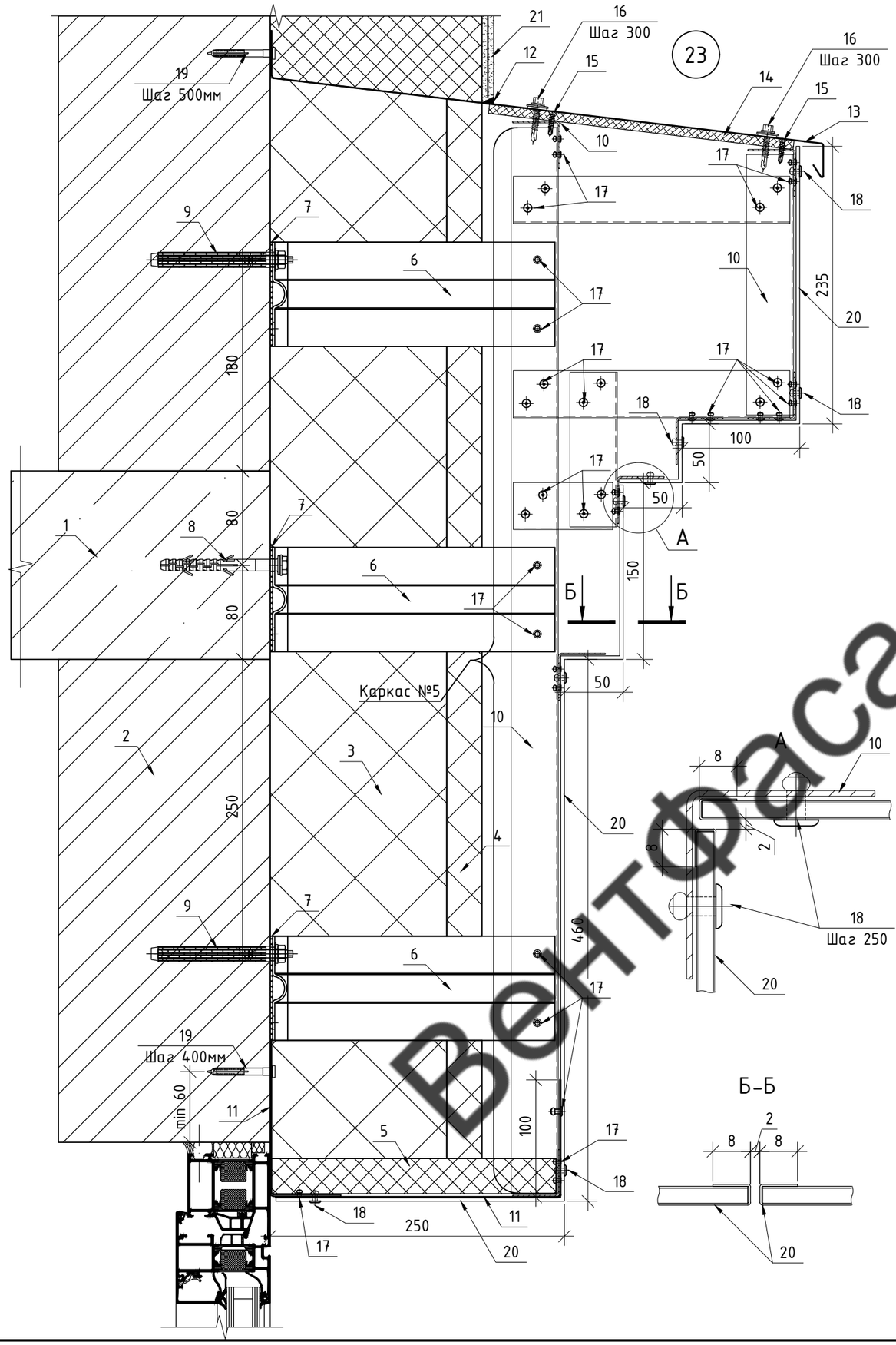

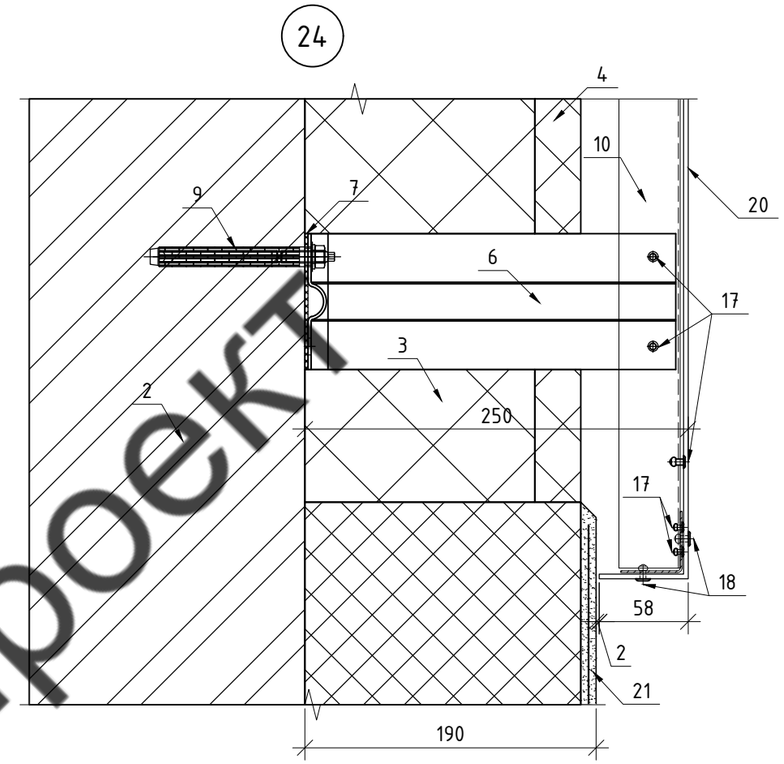

1. Железобетон
2. Керамический кирпич
3. Утеплитель ИЗОВЕР ВентФасад Низ 150мм
4. Утеплитель ИЗОВЕР ВентФасад Верх 30мм
5. Утеплитель минераловатный 75 кг/м3 30мм
6. Кронштейн КР1-85-240
7. Паронитовая прокладка ПП-85
8. Дюбель фасадный 10х100
9. Анкер химический 10х85
10. Профиль ГП-40-40-1,2
11. Отсечка (сталь листовая оц. 0,5мм)
12. Герметик фасадный
13. Отлив RAL 9010 (сталь листовая оц. 0,5мм)
14. Фиброцементная плита 8мм
15. Саморез с потайной головкой 3,5х19
16. Саморез кровельный 5,5х32 RAL 9010
17. Заклепка 4,0х10 А2/А2
18. Заклепка 4,8х12 А2/А2 RAL 9010
19. Анкер-клин 6х40
20. Композит RAL 9010
21. Штукатурный фасад

Примечание:
1. Противопожарную отсечку на верхнем откосе и вкладыш из утеплителя выпустить за пределы проемов на 300мм с каждой стороны.

ВентФасадПроект

						03-03-2021-НВФ		
						г. Санкт-Петербург, Адмиралтейский р-н Московский проспект, д.65 литера Э (II - этап строительства)		
Изм.	Кол. уч.	Лист	№ док.	Подп.	Дата			
Разработал		А.С.Федюшин			12.11.21	Устройство НФС "Вектор" с облицовкой натуральным камнем и композитными поясами в комбинации со штукатурным фасадом	Стадия	Лист	Листов
Проверил		Д.В.Мурашов			12.11.21		Р	32	54
ГИП		С.А.Некрасов			12.11.21				
						Узлы 23, 24	ООО "АльянсСтрой"		
Н.контр.									

Согласовано

Взам. инв. №

Подп. и дата

Инв. № подл.

Копировал

А3

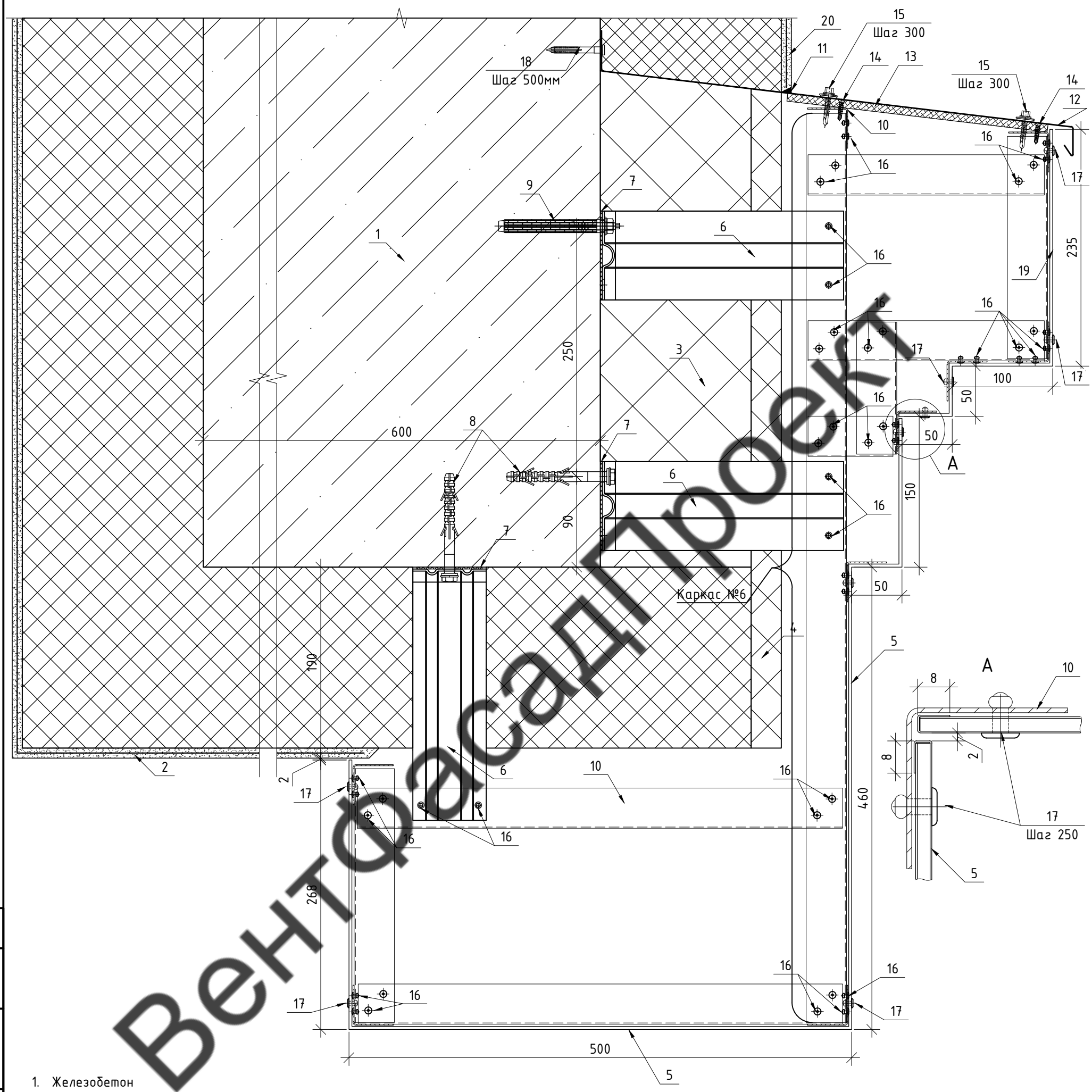

1. Железобетон
2. Штукатурный фасад
3. Утеплитель ИЗОВЕР ВентФасад Низ 150мм
4. Утеплитель ИЗОВЕР ВентФасад Верх 30мм
5. Композит RAL 9010
6. Кронштейн КР1-85-240
7. Паронитовая прокладка ПП-85
8. Дюбель фасадный 10х100
9. Анкер химический 10х85
10. Профиль ГП-40-40-1,2
11. Герметик фасадный
12. Отлив RAL 9010 (сталь листовая оц. 0,5мм)
13. Фиброцементная плита 8мм
14. Саморез с потайной головкой 3,5х19
15. Саморез кровельный 5,5х32 RAL 9010
16. Заклепка 4,0х10 А2/А2
17. Заклепка 4,8х12 А2/А2 RAL 9010
18. Анкер-клин 6х40

Изм.	Кол. уч.	Лист	№ док.	Подп.	Дата
Разработал		А.С.Федюшин			12.11.21
Проверил		Д.В.Мурашов			12.11.21
ГИП		С.А.Некрасов			12.11.21
Н.контр.					

03-03-2021-НВФ

г. Санкт-Петербург, Адмиралтейский р-н
Московский проспект, д.65 литера Э
(II - этап строительства)

Устройство НФС "Вектор" с облицовкой натуральным камнем и композитными поясами в комбинации со штукатурным фасадом

Стадия	Лист	Листов
Р	33	54

Узел 25

ООО "АльянсСтрой"

Согласовано

Взам. инв. №

Подп. и дата

Инв. № подл.

Копировал

А3

ВентФасадПроект

26

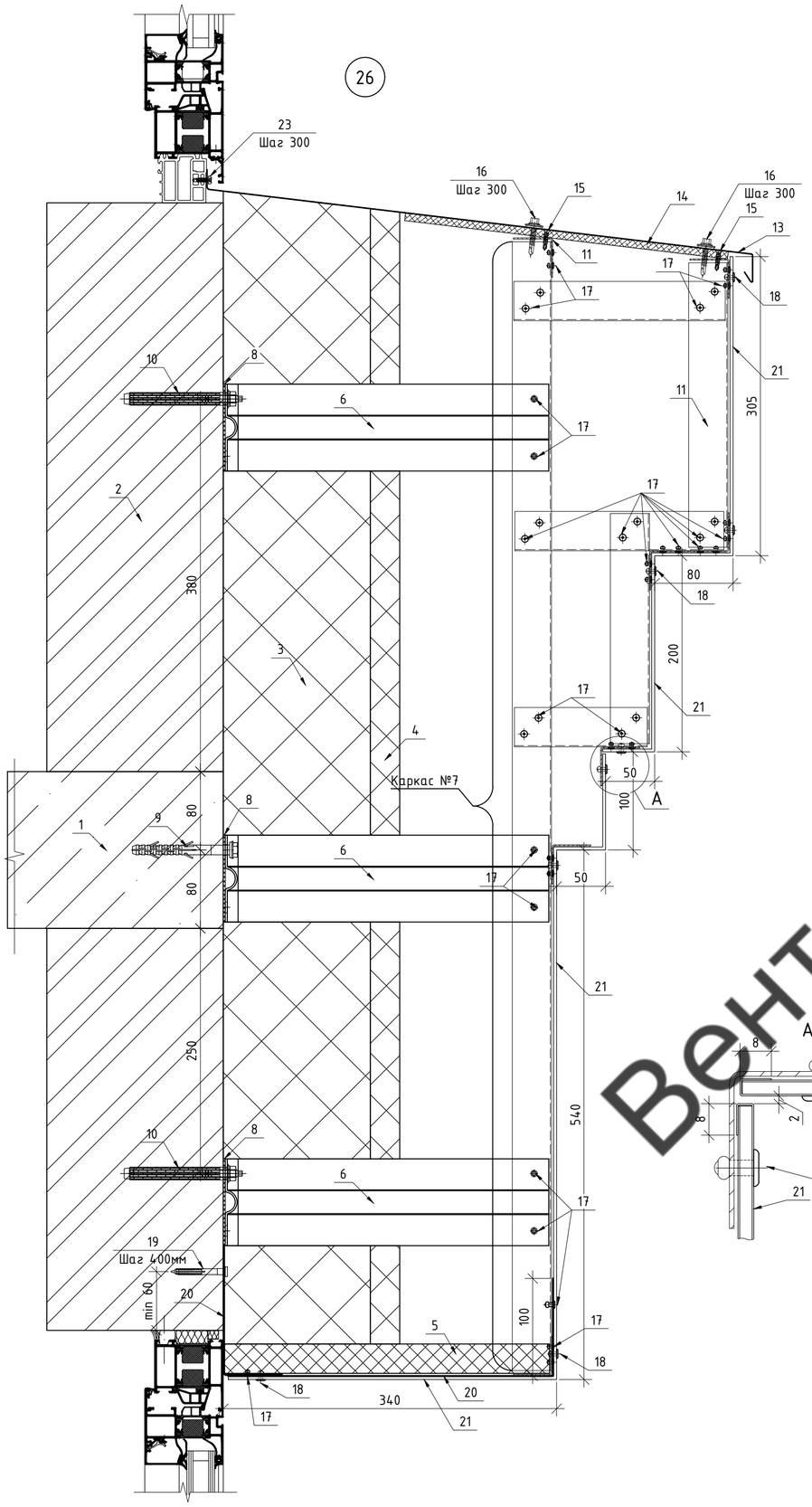

1. Железобетон
2. Керамический кирпич
3. Утеплитель ИЗОВЕР ВентФасад Низ 150мм
4. Утеплитель ИЗОВЕР ВентФасад Верх 30мм
5. Утеплитель минераловатный 75 кг/м3 30мм
6. Кронштейн КР1-85-330
7. Кронштейн КР1-85-240
8. Паронитовая прокладка ПП-85
9. Дюбель фасадный 10х100
10. Анкер химический 10х85
11. Профиль ГП-40-40-1,2
12. Герметик фасадный
13. Отлив RAL 9010 (сталь листовая оц. 0,5мм)
14. Фиброцементная плита 8мм
15. Саморез с потайной головкой 3,5х19
16. Саморез кровельный 5,5х32 RAL 9010
17. Заклепка 4,0х10 А2/А2
18. Заклепка 4,8х12 А2/А2 RAL 9010
19. Анкер-клин 6х40
20. Отсечка (сталь листовая оц. 0,5мм)
21. Композит RAL 9010
22. Штукатурный фасад
23. Саморез ПШС 4,2х16 RAL 9010
24. ПСБ-35 30мм

27

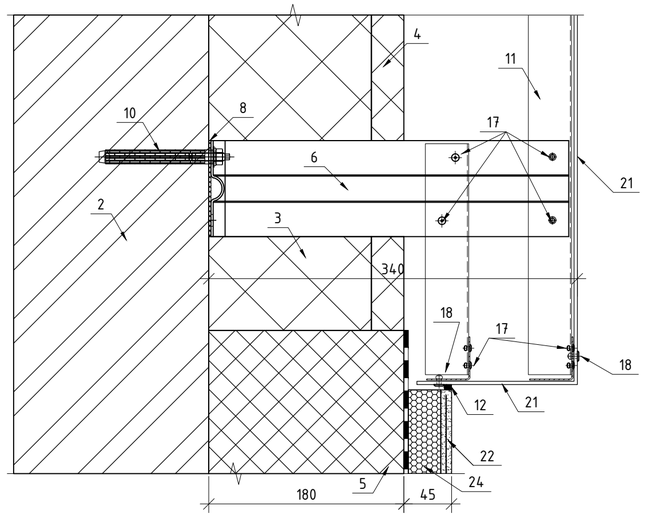

28

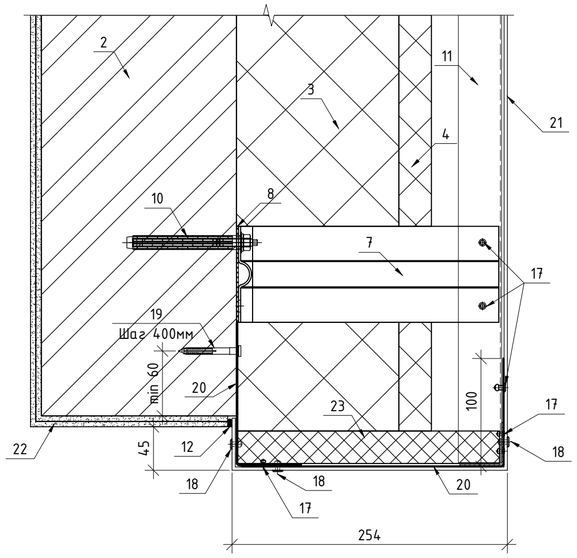

Примечание:
1. Противопожарную отсечку на верхнем откосе и вкладыш из утеплителя выпустить за пределы проемов на 300мм с каждой стороны.

ВентФасадПроект

Изм.	Кол. уч.	Лист	№ док.	Подп.	Дата	03-03-2021-НВФ		
						г. Санкт-Петербург, Адмиралтейский р-н Московский проспект, д.65 литера Э (II - этап строительства)		
Разработал		А.С.Федюшин			12.11.21	Устройство НФС "Вектор" с облицовкой натуральным камнем и композитными поясами в комбинации со штукатурным фасадом	Стадия	Лист	Листов
Проверил		Д.В.Мурашов			12.11.21		Р	34	54
ГИП		С.А.Некрасов			12.11.21				
						Узлы 26, 27, 28	ООО "АльянсСтрой"		
Н.контр.									

Согласовано

Взам. инв. №

Подп. и дата

Инв. № подл.

Копировал

A2

29

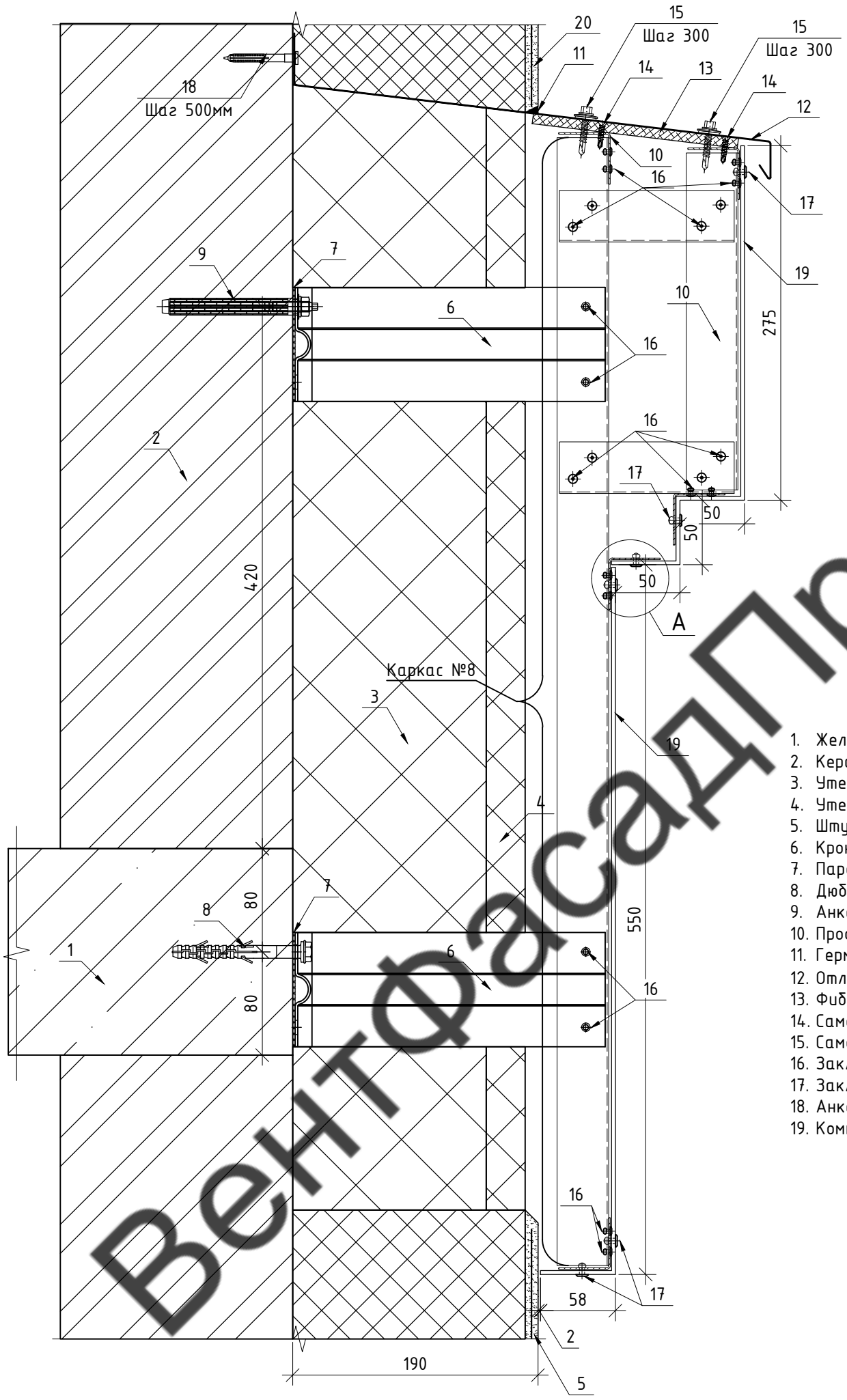

1. Железобетон
2. Керамический кирпич
3. Утеплитель ИЗОВЕР ВентФасад Низ 150мм
4. Утеплитель ИЗОВЕР ВентФасад Верх 30мм
5. Штукатурный фасад
6. Кронштейн КР1-85-240
7. Паронитовая прокладка ПП-85
8. Дюбель фасадный 10х100
9. Анкер химический 10х85
10. Профиль ГП-40-40-1,2
11. Герметик фасадный
12. Отлив RAL 9010 (сталь листовая оц. 0,5мм)
13. Фиброцементная плита 8мм
14. Саморез с потайной головкой 3,5х19
15. Саморез кровельный 5,5х32 RAL 9010
16. Заклепка 4,0х10 А2/А2
17. Заклепка 4,8х12 А2/А2 RAL 9010
18. Анкер-клин 6х40
19. Композит RAL 9010

ВентФасадПроект

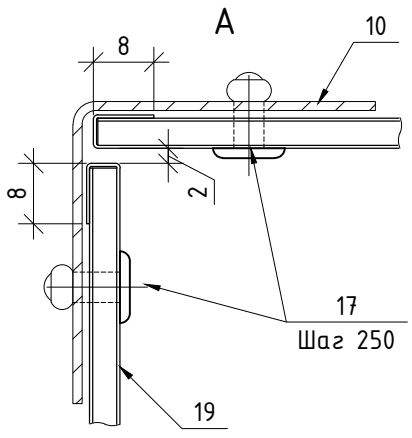

Изм.	Кол. уч.	Лист	№ док.	Подп.	Дата
Разработал		А.С.Федюшин			12.11.21
Проверил		Д.В.Мурашов			12.11.21
ГИП		С.А.Некрасов			12.11.21
Н.контр.					

03-03-2021-НВФ

г. Санкт-Петербург, Адмиралтейский р-н
Московский проспект, д.65 литера Э
(II - этап строительства)

Устройство НФС "Вектор" с облицовкой натуральным камнем и композитными поясами в комбинации со штукатурным фасадом

Стадия	Лист	Листов
Р	35	54

Узел 29

ООО "АльянсСтрой"

Согласовано

Взам. инв. №

Подп. и дата

Инв. № подл.

Копировал

А3

30

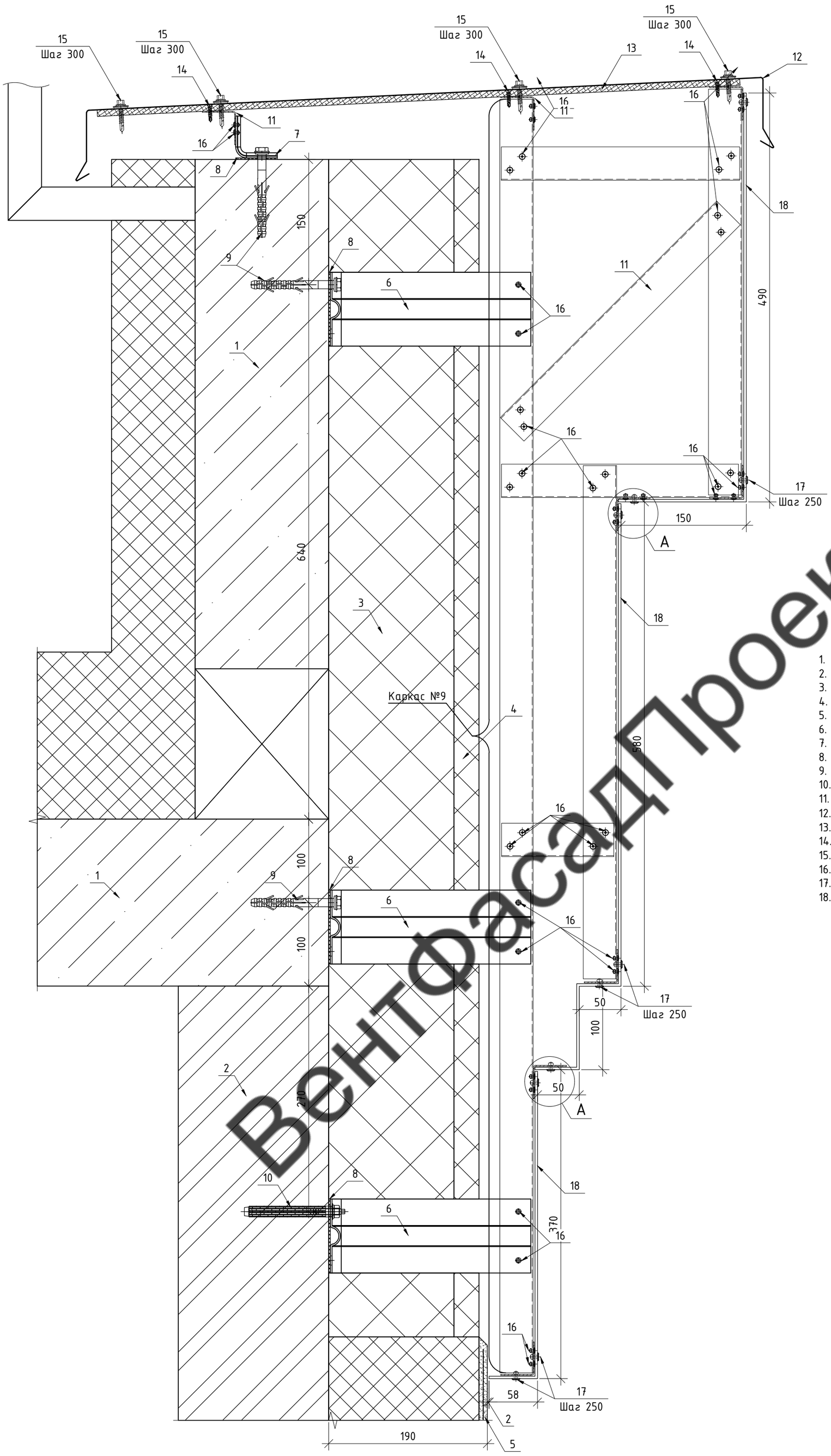

ВентФасадПроект

1. Железобетон
2. Керамический кирпич
3. Утеплитель ИЗОВЕР ВентФасад Низ 150мм
4. Утеплитель ИЗОВЕР ВентФасад Верх 30мм
5. Штукатурный фасад
6. Кронштейн КР1-85-240
7. Кронштейн КР2-50-100
8. Паронитовая прокладка ПП-85
9. Дюбель фасадный 10х100
10. Анкер химический 10х85
11. Профиль ГП-40-40-1,2
12. Парапетная крышка RAL 9010 (сталь листовая оц. 0,5мм)
13. Фиброцементная плита 8мм
14. Саморез с потайной головкой 3,5х19
15. Саморез кровельный 5,5х32 RAL 9010
16. Заклепка 4,0х10 А2/А2
17. Заклепка 4,8х12 А2/А2 RAL 9010
18. Композит RAL 9010

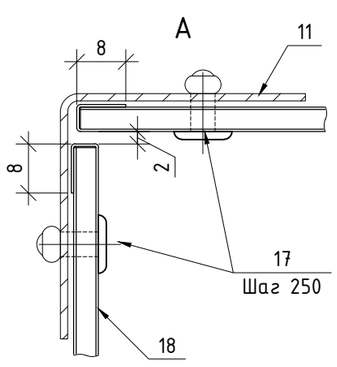

Примечание:
1. Ограждение показано условно.

Изм.	Кол. уч.	Лист	№ док.	Подп.	Дата
Разработал		А.С.Федюшин			12.11.21
Проверил		Д.В.Мурашов			12.11.21
ГИП		С.А.Некрасов			12.11.21
Н.контр.					

03-03-2021-НВФ

г. Санкт-Петербург, Адмиралтейский р-н
Московский проспект, д.65 литера Э
(II - этап строительства)

Устройство НФС "Вектор" с облицовкой натуральным камнем и композитными поясами в комбинации со штукатурным фасадом

Стадия	Лист	Листов
Р	36	54

Узел 30

ООО "АльянсСтрой"

Согласовано

Взам. инв. №

Подп. и дата

Инв. № подл.

Копировал

А2

31

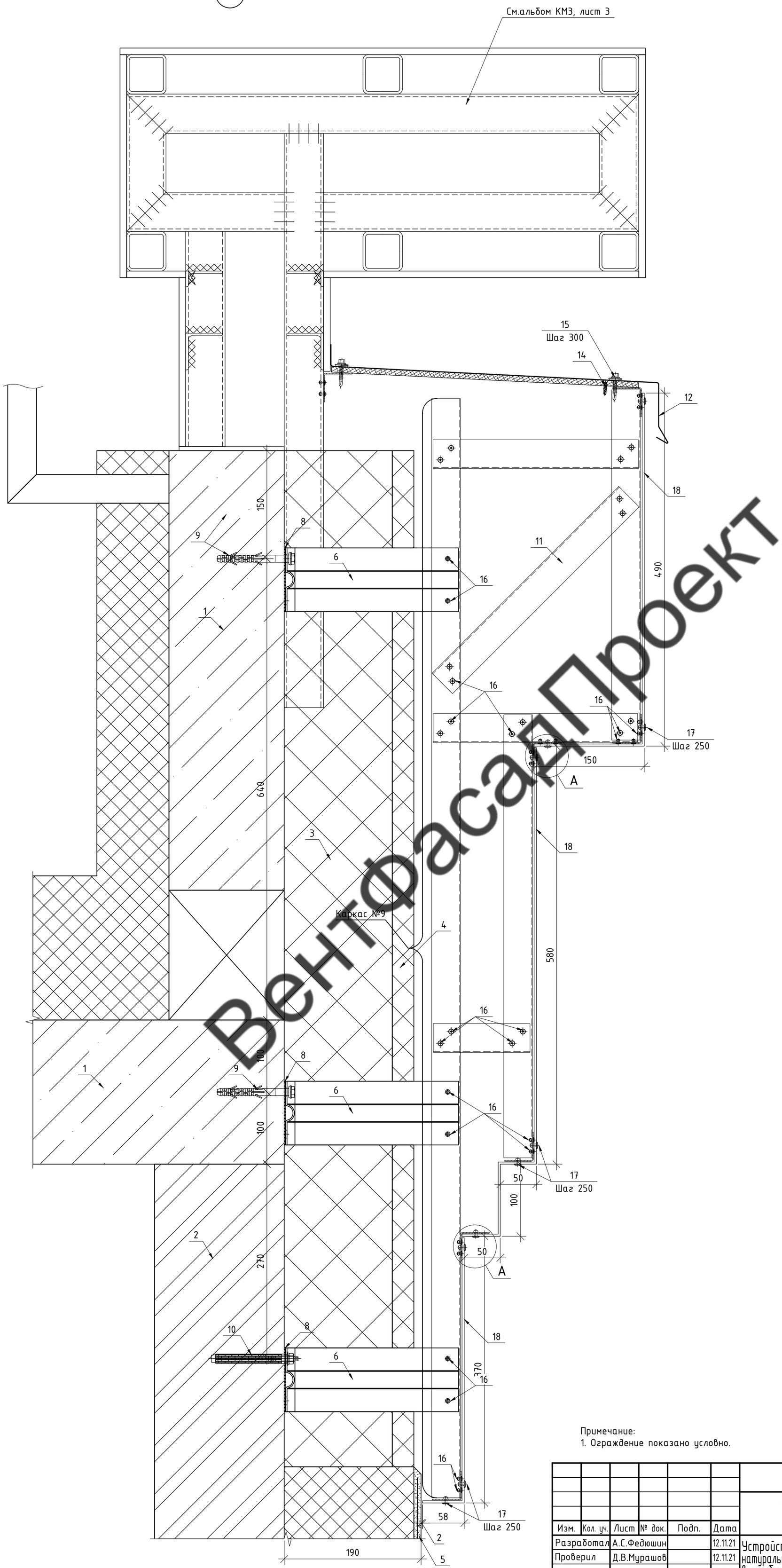

1. Железобетон
2. Керамический кирпич
3. Утеплитель ИЗОВЕР ВентФасад Низ 150мм
4. Утеплитель ИЗОВЕР ВентФасад Верх 30мм
5. Штукатурный фасад
6. Кронштейн КР1-85-240
7. Кронштейн КР2-50-100
8. Паронитовая прокладка ПП-85
9. Дюбель фасадный 10х100
10. Анкер химический 10х85
11. Профиль ГП-40-40-1,2
12. Отлив RAL 9010 (сталь листовая оц. 0,5мм)
13. Фиброцементная плита 8мм
14. Саморез с потайной головкой 3,5х19
15. Саморез кровельный 5,5х32 RAL 9010
16. Заклепка 4,0х10 А2/А2
17. Заклепка 4,8х12 А2/А2 RAL 9010
18. Композит RAL 9010

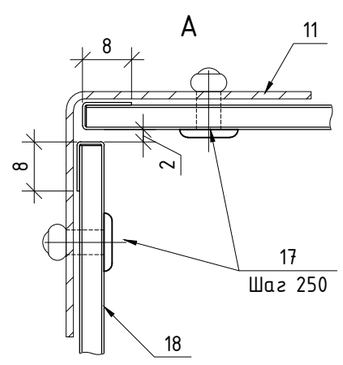

Примечание:
1. Ограждение показано условно.

ВентФасадПроект

Изм.	Кол. уч.	Лист	№ док.	Подп.	Дата
Разработал		А.С.Федюшин			12.11.21
Проверил		Д.В.Мурашов			12.11.21
ГИП		С.А.Некрасов			12.11.21
Н.контр.					

03-03-2021-НВФ

г. Санкт-Петербург, Адмиралтейский р-н
Московский проспект, д.65 литера Э
(II - этап строительства)

Устройство НФС "Вектор" с облицовкой натуральным камнем и композитными поясами в комбинации со штукатурным фасадом

Стадия	Лист	Листов
Р	37	54

Узел 31

ООО "АльянсСтрой"

Согласовано

Взам. инв. №

Подп. и дата

Инв. № подл.

Копировал

А2

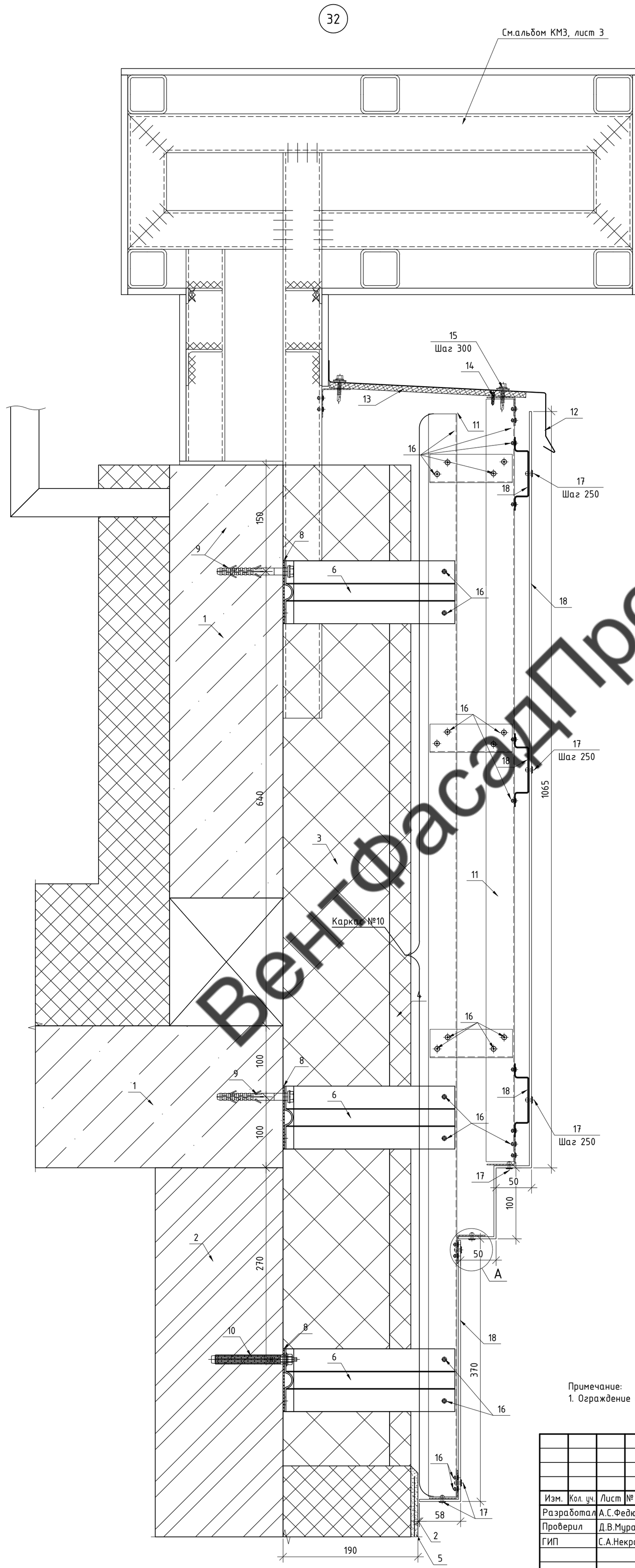

1. Железобетон
2. Керамический кирпич
3. Утеплитель ИЗОВЕР ВентФасад Низ 150мм
4. Утеплитель ИЗОВЕР ВентФасад Верх 30мм
5. Штукатурный фасад
6. Кронштейн КР1-85-240
7. Кронштейн КР2-50-100
8. Паронитовая прокладка ПП-85
9. Дюбель фасадный 10х100
10. Анкер химический 10х85
11. Профиль ГП-40-40-1,2
12. Отлив RAL 9010 (сталь листовая оц. 0,5мм)
13. Фиброцементная плита 8мм
14. Саморез с потайной головкой 3,5х19
15. Саморез кровельный 5,5х32 RAL 9010
16. Заклепка 4,0х10 А2/А2
17. Заклепка 4,8х12 А2/А2 RAL 9010
18. Композит RAL 9010

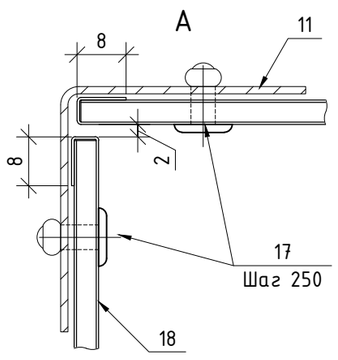

Примечание:
1. Ограждение показано условно.

ВентФасадПроект

Изм.	Кол. уч.	Лист	№ док.	Подп.	Дата
Разработал		А.С.Федюшин			12.11.21
Проверил		Д.В.Мурашов			12.11.21
ГИП		С.А.Некрасов			12.11.21
Н.контр.					

03-03-2021-НВФ

г. Санкт-Петербург, Адмиралтейский р-н
Московский проспект, д.65 литера Э
(II - этап строительства)

Устройство НФС "Вектор" с облицовкой натуральным камнем и композитными поясами в комбинации со штукатурным фасадом

Стадия	Лист	Листов
Р	38	54

Узел 32

ООО "АльянсСтрой"

Согласовано

Взам. инв. №

Подп. и дата

Инв. № подл.

Копировал

А2

Схема установки внутреннего слоя

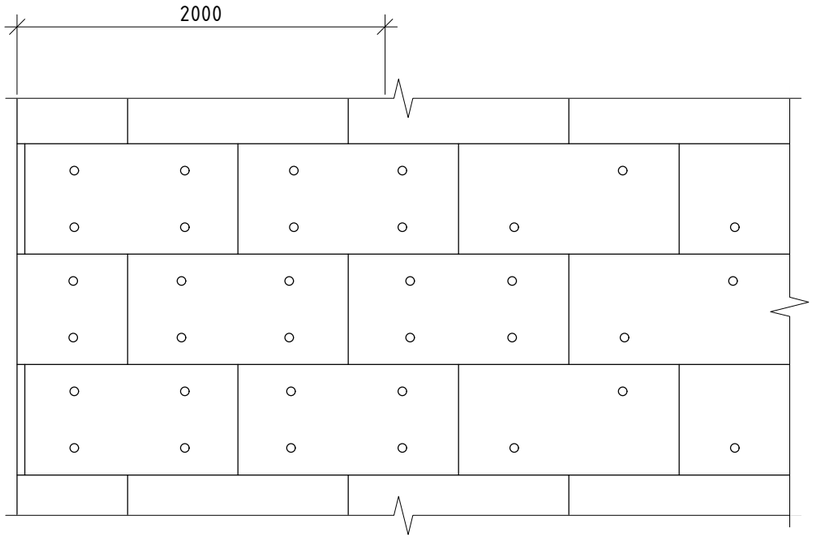

Схема установки внешнего слоя

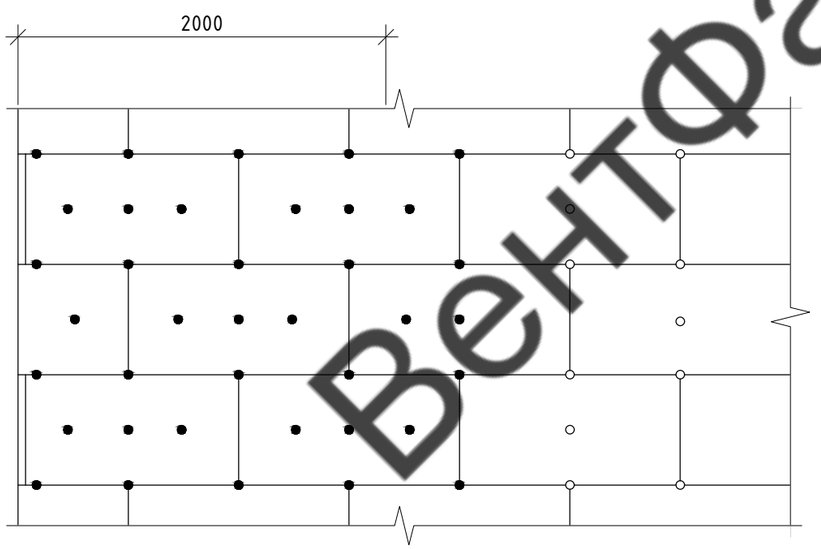

Плиты утеплителя должны устанавливаться вплотную друг к другу в шахматном порядке. Угловые плиты устанавливаются с перевязкой каждого слоя. Обеспечить разбежку швов между плитами утеплителя наружного и внутреннего слоев не менее чем на 50 мм.

Крепление плит утеплителя:

- крепление каждой плиты внутреннего слоя производится двумя анкерами с тарельчатыми дюбелем, в угловой зоне четырьмя.
- крепление каждой плиты наружного слоя производится семью анкерами с тарельчатыми дюбелями. Шесть по стыкам плит, один по центру. В угловой зоне в средней части плит три анкера.
- Зазор между плитами утеплителя не более 2мм.

ВентФасадПроект

Согласовано

Взам. инв. №

Подп. и дата

Инв. № подл.

Изм.	Кол. уч.	Лист	№ док.	Подп.	Дата
Разработал		А.С.Федюшин			12.11.21
Проверил		Д.В.Мурашов			12.11.21
ГИП		С.А.Некрасов			12.11.21
Н.контр.					

03-03-2021-НВФ

г. Санкт-Петербург, Адмиралтейский р-н
Московский проспект, д.65 литера Э
(II - этап строительства)

Устройство НФС "Вектор" с облицовкой натуральным камнем и композитными поясами в комбинации со штукатурным фасадом

Стадия	Лист	Листов
Р	39	54

Схема установки утеплителя под штукатурный фасад

ООО "АльянсСтрой"

Копировал

А3

Вертикальное сечение штукатурного фасада

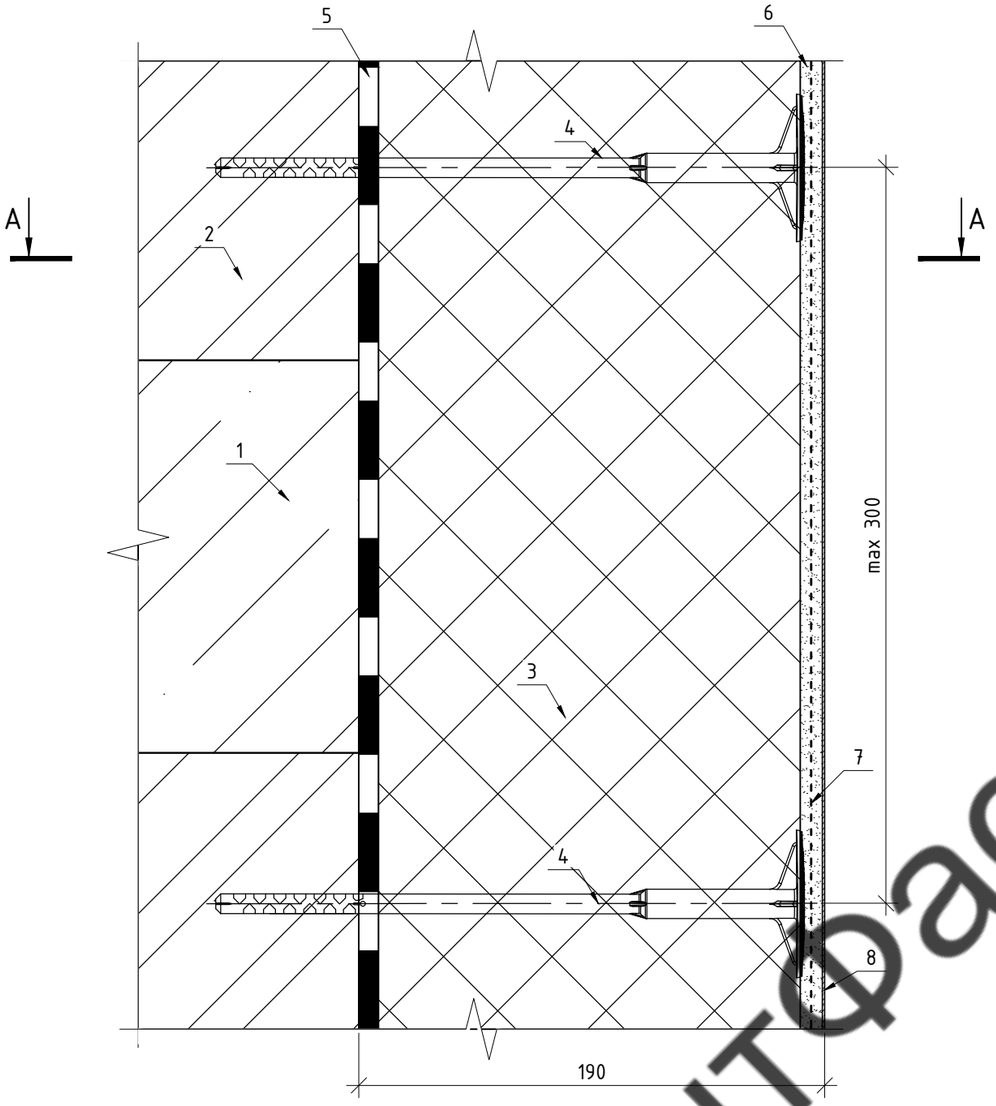

А-А

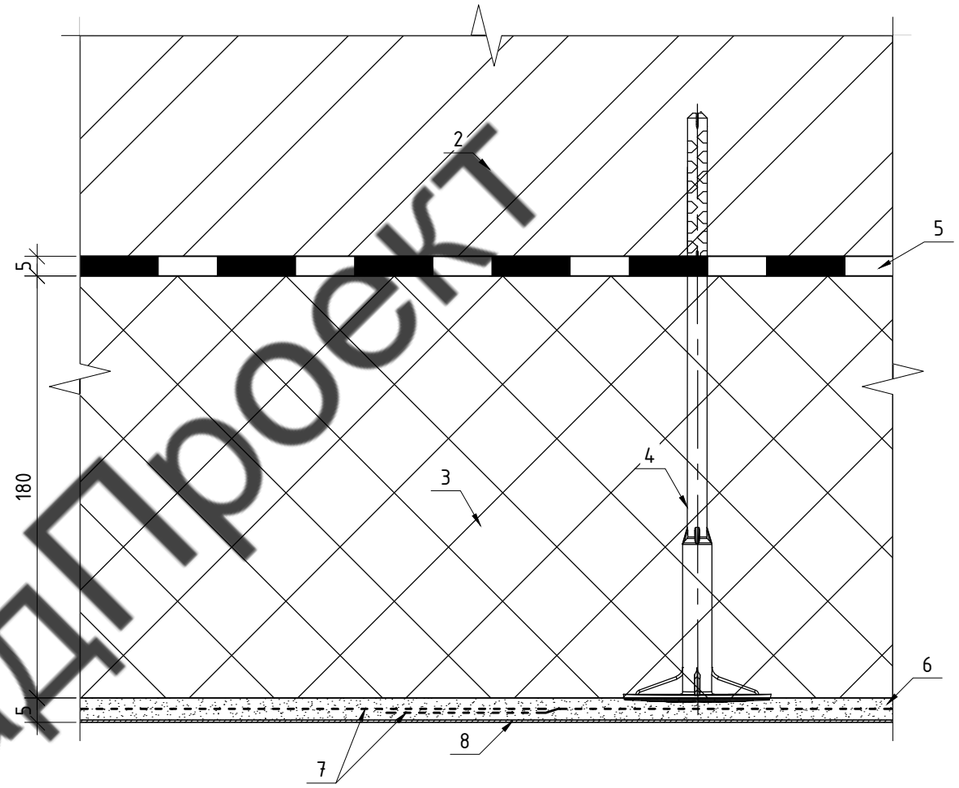

1. Железобетон
2. Керамический кирпич
3. Утеплитель ИЗОВЕР Фасад 180мм
4. Дюбель тарельчатый 240мм
5. Клеевой состав Ceresit CT 180
6. Базовый слой Ceresit CT 190
7. Фасадная щелочестойкая сетка
8. Декоративный слой Силикатно-силиконовая штукатурка окрашенная в массе Ceresit CT 174/CT 175 или аналог.

Примечание:
1. Перед монтажом утеплителя стену обработать грунтовкой CT 17.
2. Перед нанесением декоративной штукатурки базовый армирующий слой обработать грунтовкой CT 16.

ВентФасадПроект

Изм.	Кол. уч.	Лист	№ док.	Подп.	Дата
Разработал		А.С.Федюшин			12.11.21
Проверил		Д.В.Мурашов			12.11.21
ГИП		С.А.Некрасов			12.11.21
Н.контр.					

03-03-2021-НВФ

г. Санкт-Петербург, Адмиралтейский р-н
Московский проспект, д.65 литера Э
(II - этап строительства)

Устройство НФС "Вектор" с облицовкой натуральным камнем и композитными поясами в комбинации со штукатурным фасадом

Стадия	Лист	Листов
Р	40	54

Вертикальное и горизонтальное сечение штукатурного фасада

ООО "АльянсСтрой"

Согласовано

Взам. инв. №

Подп. и дата

Инв. № подл.

Копировал

А3

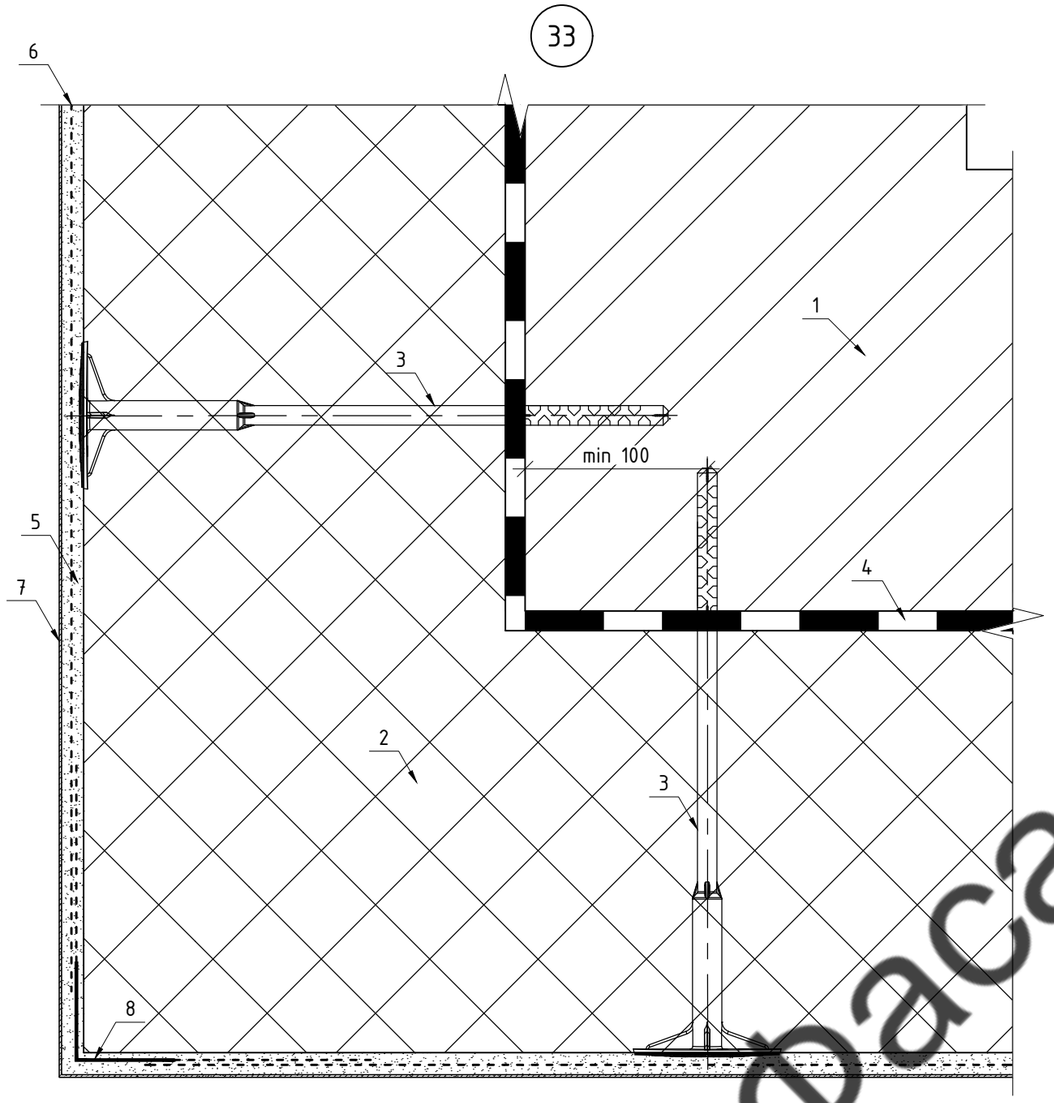

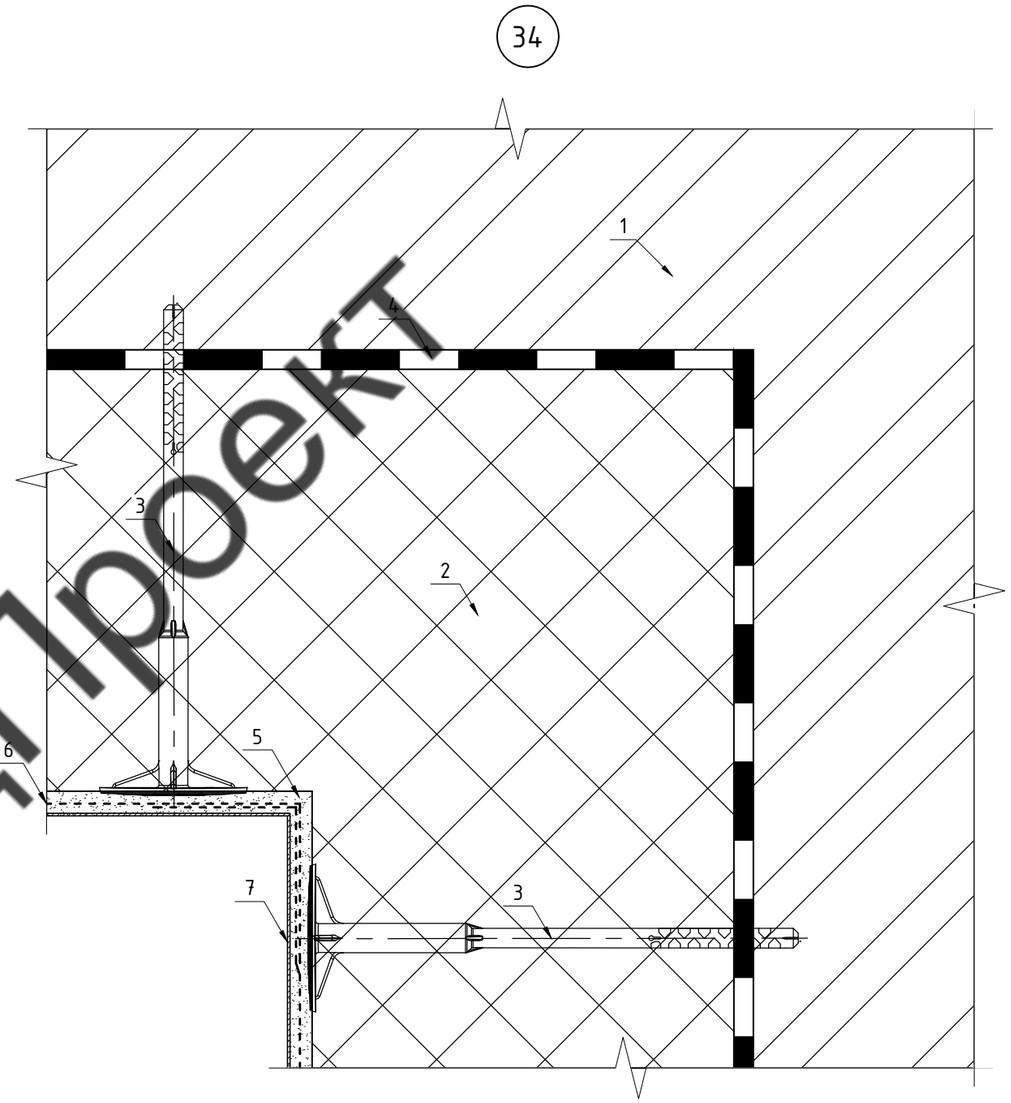

1. Керамический кирпич
2. Утеплитель ИЗОВЕР Фасад 180мм
3. Дюбель тарельчатый 240мм
4. Клеевой состав Ceresit CT 180
5. Базовый слой Ceresit CT 190
6. Фасадная щелочестойкая сетка
7. Декоративный слой Силикатно-силиконовая штукатурка окрашенная в массе Ceresit CT 174/CT 175 или аналог.
8. Угловой профиль

Примечание:
1. Перед монтажом утеплителя стену обработать грунтовкой CT 17.
2. Перед нанесением декоративной штукатурки базовый армирующий слой обработать грунтовкой CT 16.

ВентФасадПроект

Изм.	Кол. уч.	Лист	№ док.	Подп.	Дата
Разработал		А.С.Федюшин			12.11.21
Проверил		Д.В.Мурашов			12.11.21
ГИП		С.А.Некрасов			12.11.21
Н.контр.					

03-03-2021-НВФ

г. Санкт-Петербург, Адмиралтейский р-н
Московский проспект, д.65 литера Э
(II - этап строительства)

Устройство НФС "Вектор" с облицовкой натуральным камнем и композитными поясами в комбинации со штукатурным фасадом

Стадия	Лист	Листов
Р	41	54

Узлы 33, 34

ООО "АльянсСтрой"

Согласовано

Взам. инв. №

Подп. и дата

Инв. № подл.

Копировал

А3

35

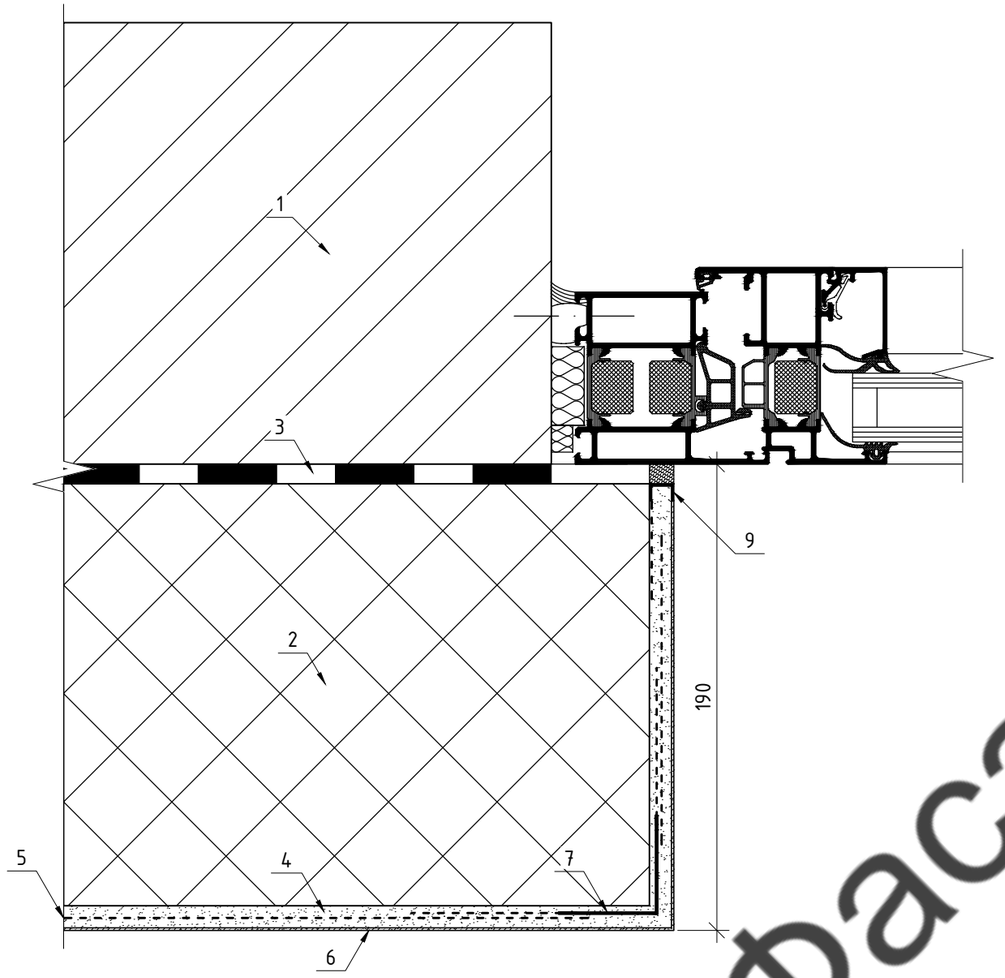

36

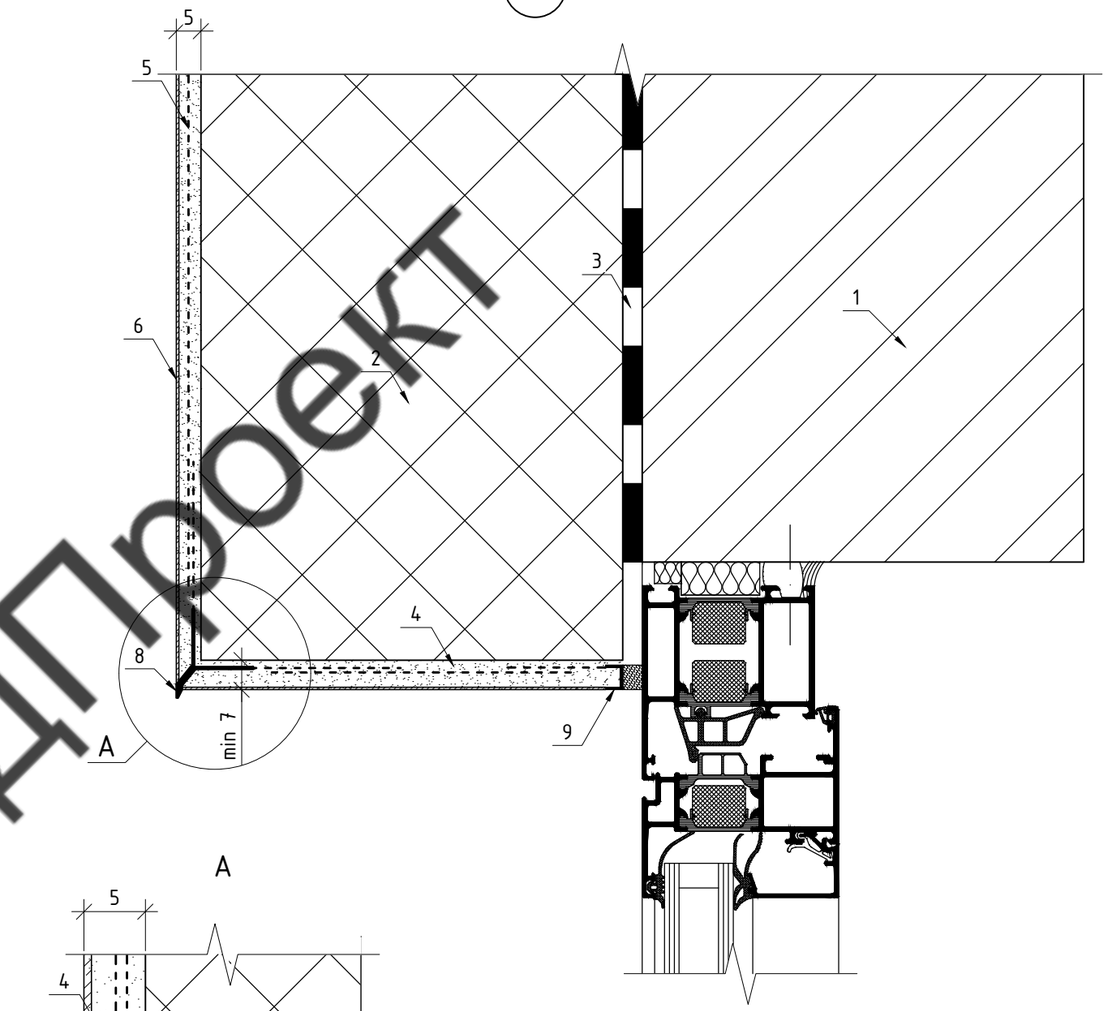

A

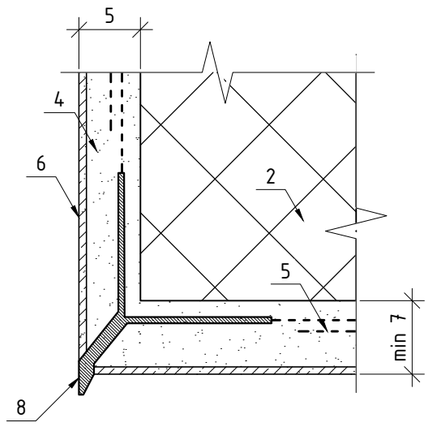

1. Керамический кирпич
2. Утеплитель ИЗОВЕР Фасад 180мм
3. Клеевой состав Ceresit CT 180
4. Базовый слой Ceresit CT 190
5. Фасадная щелочестойкая сетка
6. Декоративный слой Силикатно-силиконовая штукатурка окрашенная в массе Ceresit CT 174/CT 175 или аналог.
7. Угловой профиль
8. Угловой профиль с капельником
9. Примыкающий профиль с уплотнителем

Примечание:
1. Перед монтажом утеплителя стену обработать грунтовкой CT 17.
2. Перед нанесением декоративной штукатурки базовый армирующий слой обработать грунтовкой CT 16.

ВентФасадПроект

Согласовано

Взам. инв. №

Подп. и дата

Инв. № подл.

Изм.	Кол. уч.	Лист	№ док.	Подп.	Дата
Разработал		А.С.Федюшин			12.11.21
Проверил		Д.В.Мурашов			12.11.21
ГИП		С.А.Некрасов			12.11.21
Н.контр.					

03-03-2021-НВФ

г. Санкт-Петербург, Адмиралтейский р-н
Московский проспект, д.65 литера Э
(II - этап строительства)

Устройство НФС "Вектор" с облицовкой натуральным камнем и композитными поясами в комбинации со штукатурным фасадом

Стадия	Лист	Листов
Р	42	54

Узлы 35, 36

ООО "АльянсСтрой"

Копировал

А3

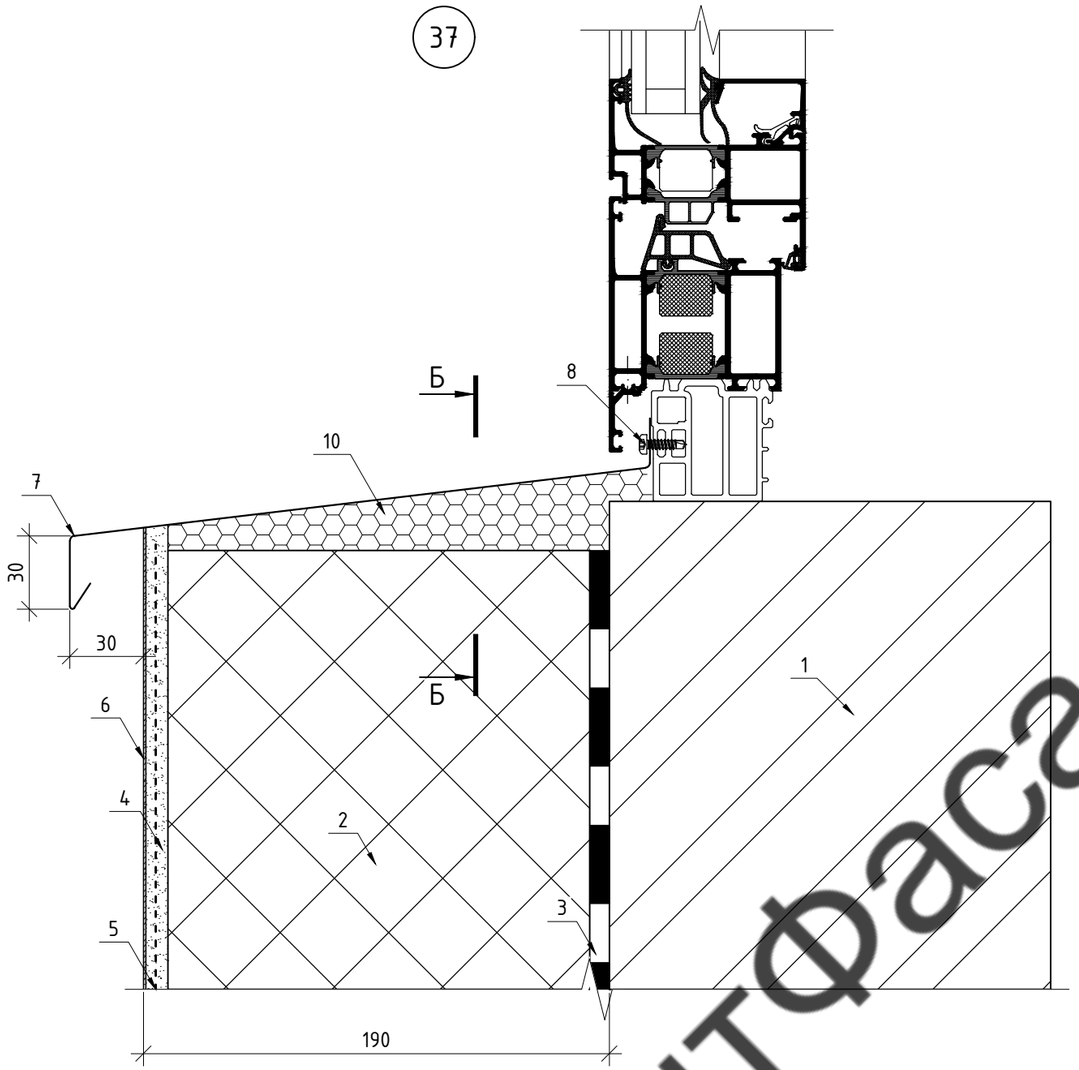

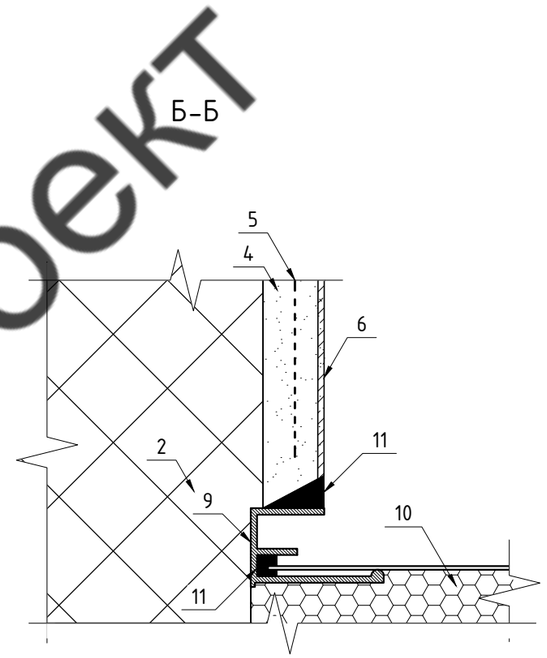

1. Керамический кирпич
2. Утеплитель ИЗОВЕР Фасад 180мм
3. Клеевой состав Ceresit CT 180
4. Базовый слой Ceresit CT 190
5. Фасадная щелочестойкая сетка
6. Декоративный слой Силикатно-силиконовая штукатурка окрашенная в массе Ceresit CT 174/CT 175 или аналог.
7. Отлив (сталь листовая оц. 0,5мм)
8. Саморез ПШС 4,2х16
9. Торцевая заглушка отлива
10. Монтажная полиуретановая пена
11. Фасадный герметик

Примечание:
1. Перед монтажом утеплителя стену обработать грунтовкой CT 17.
2. Перед нанесением декоративной штукатурки базовый армирующий слой обработать грунтовкой CT 16.

ВентФасадПроект

Изм.	Кол. уч.	Лист	№ док.	Подп.	Дата
Разработал		А.С.Федюшин			12.11.21
Проверил		Д.В.Мурашов			12.11.21
ГИП		С.А.Некрасов			12.11.21
Н.контр.					

03-03-2021-НВФ

г. Санкт-Петербург, Адмиралтейский р-н
Московский проспект, д.65 литера Э
(II - этап строительства)

Устройство НФС "Вектор" с облицовкой натуральным камнем и композитными поясами в комбинации со штукатурным фасадом

Стадия	Лист	Листов
Р	43	54

Узел 37

ООО "АльянсСтрой"

Согласовано

Взам. инв. №

Подп. и дата

Инв. № подл.

Копировал

А3

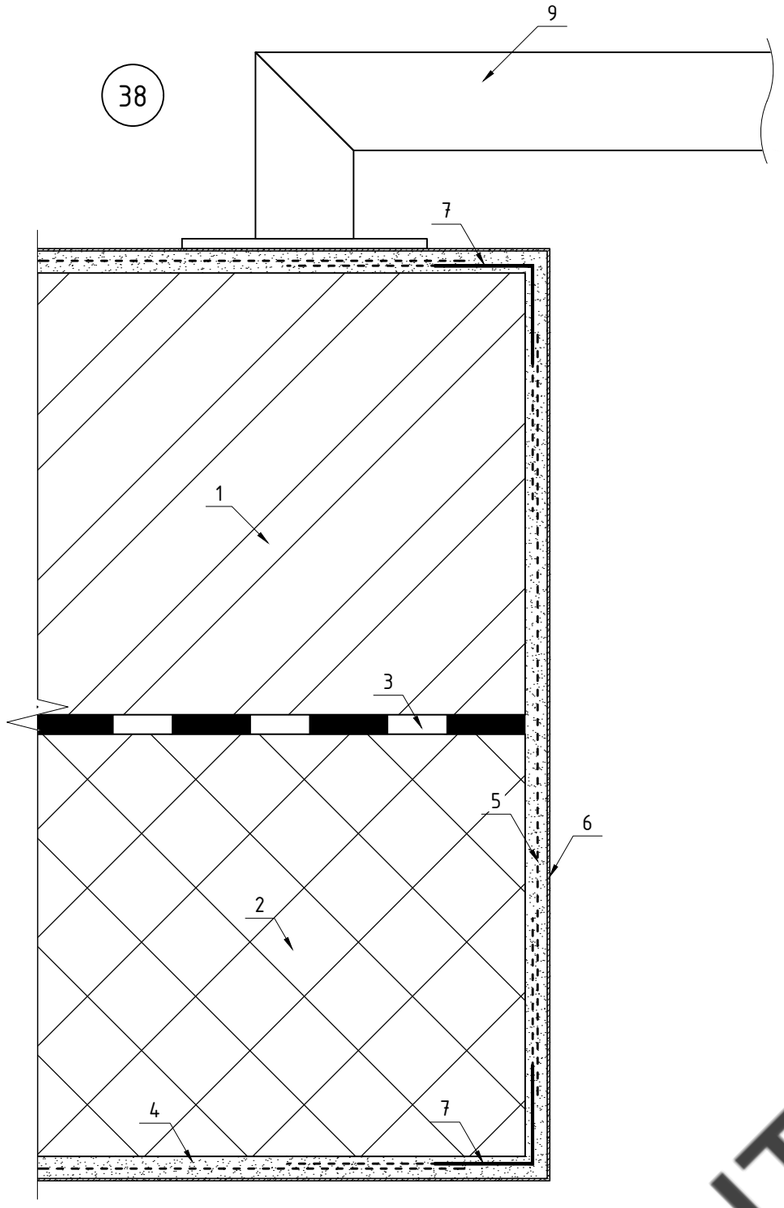

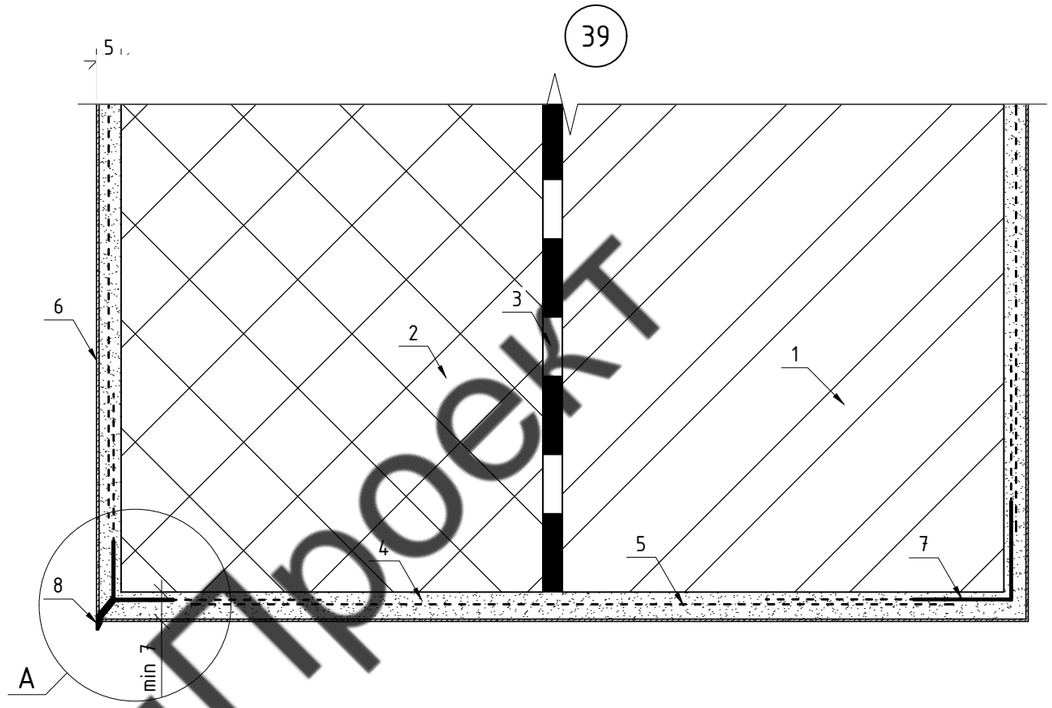

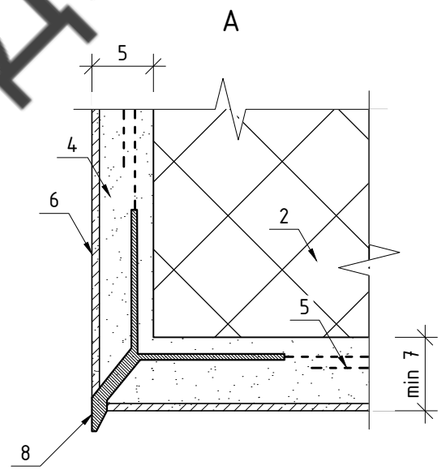

1. Керамический кирпич
2. Утеплитель ИЗОВЕР Фасад 180мм
3. Клеевой состав Ceresit CT 180
4. Базовый слой Ceresit CT 190
5. Фасадная щелочестойкая сетка
6. Декоративный слой Силикатно-силиконовая штукатурка окрашенная в массе Ceresit CT 174/CT 175 или аналог.
7. Угловой профиль
8. Угловой профиль с капельником
9. Ограждение

Примечание:
1. Перед монтажом утеплителя стену обработать грунтовкой CT 17.
2. Перед нанесением декоративной штукатурки базовый армирующий слой обработать грунтовкой CT 16.
3. Ограждение показано условно.

ВентФасадПроект

Изм.	Кол. уч.	Лист	№ док.	Подп.	Дата
Разработал		А.С.Федюшин			12.11.21
Проверил		Д.В.Мурашов			12.11.21
ГИП		С.А.Некрасов			12.11.21
Н.контр.					

03-03-2021-НВФ

г. Санкт-Петербург, Адмиралтейский р-н
Московский проспект, д.65 литера Э
(II - этап строительства)

Устройство НФС "Вектор" с облицовкой натуральным камнем и композитными поясами в комбинации со штукатурным фасадом

Стадия	Лист	Листов
Р	44	54

Узлы 38, 39

ООО "АльянсСтрой"

Согласовано

Взам. инв. №

Подп. и дата

Инв. № подл.

Копировал

А3

40

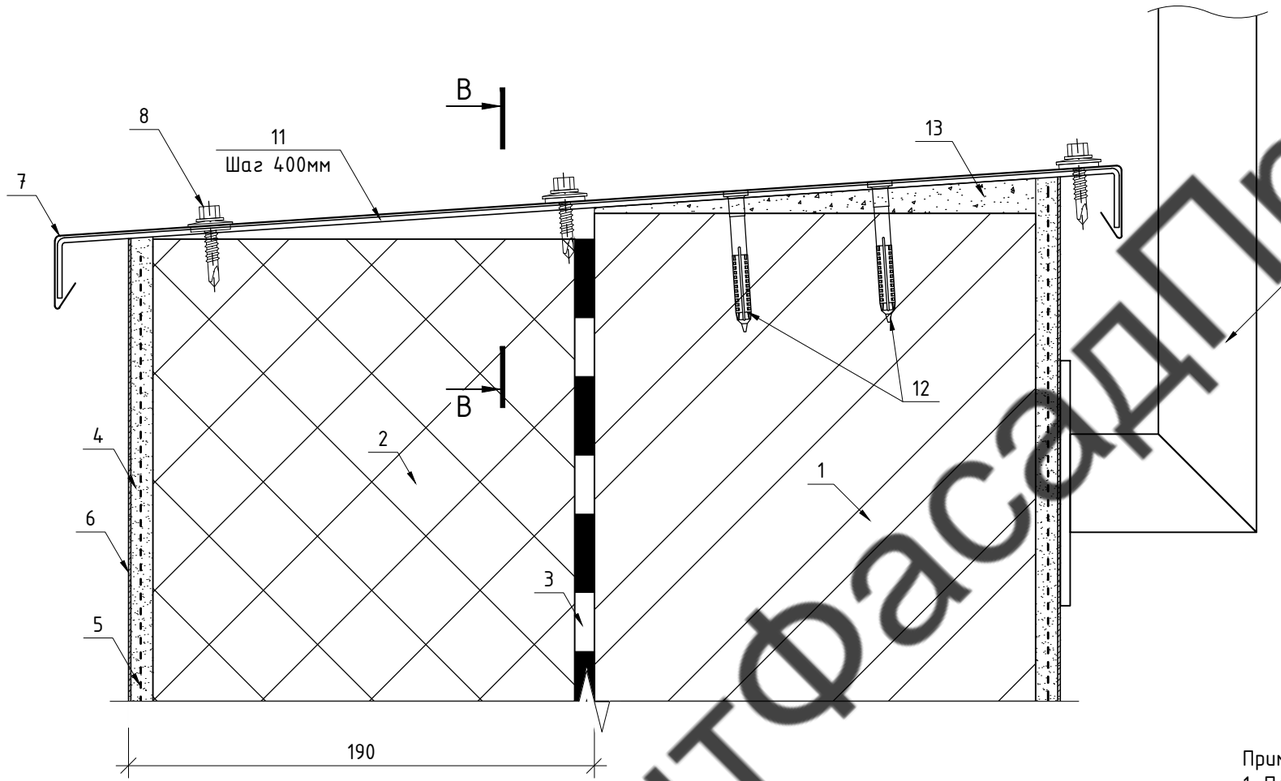

В-В

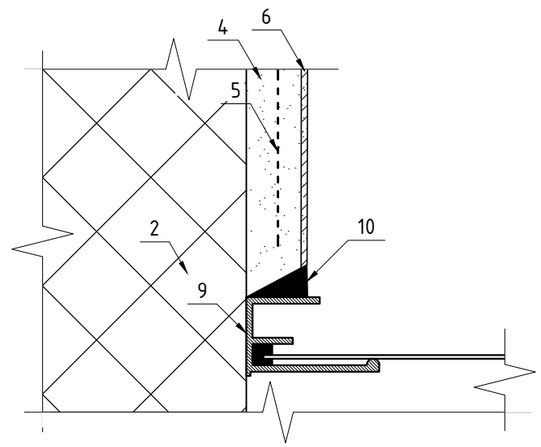

Примечание:
1. Перед монтажом утеплителя стену обработать грунтовкой СТ 17.
2. Перед нанесением декоративной штукатурки базовый армирующий слой обработать грунтовкой СТ 16.
3. Выравнивающий раствор под костыли зачеканить в пустоты керамического кирпича на глубину 80 мм.
4. Ограждение показано условно.

1. Керамический кирпич
2. Утеплитель ИЗОВЕР Фасад 180мм
3. Клеевой состав Ceresit CT 180
4. Базовый слой Ceresit CT 190
5. Фасадная щелочестойкая сетка
6. Декоративный слой Силикатно-силиконовая штукатурка окрашенная в массе Ceresit CT 174/CT 175 или аналог.
7. Парапетная крышка (сталь листовая оц. 0,5мм)
8. Саморез 5,5х19 с ЭПДМ
9. Торцевая заглушка отлива
10. Фасадный герметик
11. Костыль 4х40
12. Дюбель-гвоздь гриб 8х60
13. Раствор М150
14. Ограждение

						03-03-2021-НВФ			
						г. Санкт-Петербург, Адмиралтейский р-н Московский проспект, д.65 литера Э (II - этап строительства)			
Изм.	Кол. уч.	Лист	№ док.	Подп.	Дата				
Разработал		А.С.Федюшин			12.11.21	Устройство НФС "Вектор" с облицовкой натуральным камнем и композитными поясами в комбинации со штукатурным фасадом	Стадия	Лист	Листов
Проверил		Д.В.Мурашов			12.11.21		Р	45	54
ГИП		С.А.Некрасов			12.11.21				
						Узел 40	ООО "АльянсСтрой"		
Н.контр.									

Согласовано

Взам. инв. №

Подп. и дата

Инв. № подл.

ВентФасадПроект

41

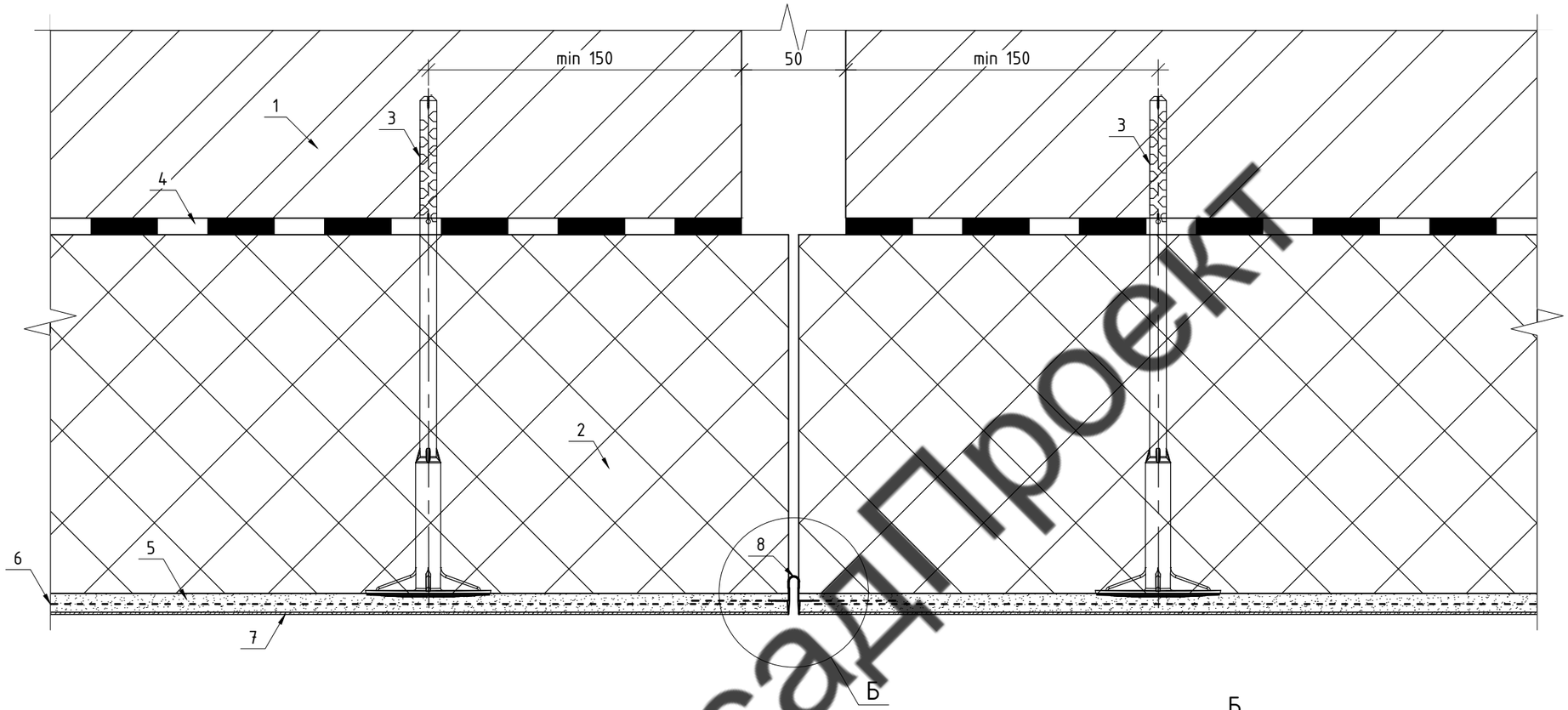

Б

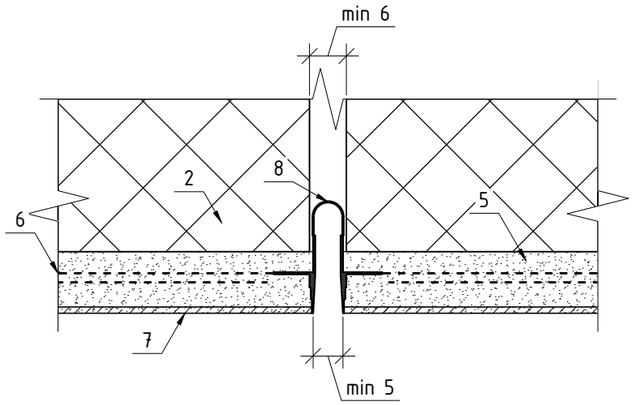

1. Керамический кирпич
2. Утеплитель ИЗОВЕР Фасад 180мм
3. Дюбель тарельчатый 240мм
4. Клеевой состав Ceresit CT 180
5. Базовый слой Ceresit CT 190
6. Фасадная щелочестойкая сетка
7. Декоративный слой Силикатно-силиконовая штукатурка окрашенная в массе Ceresit CT 174/CT 175 или аналог.
8. Профиль деформационного шва

Примечание:
1. Перед монтажом утеплителя стену обработать грунтовкой CT 17.
2. Перед нанесением декоративной штукатурки базовый армирующий слой обработать грунтовкой CT 16.

ВентФасадПроект

Изм.	Кол. уч.	Лист	№ док.	Подп.	Дата
Разработал		А.С.Федюшин			12.11.21
Проверил		Д.В.Мурашов			12.11.21
ГИП		С.А.Некрасов			12.11.21
Н.контр.					

03-03-2021-НВФ

г. Санкт-Петербург, Адмиралтейский р-н
Московский проспект, д.65 литера Э
(II - этап строительства)

Устройство НФС "Вектор" с облицовкой натуральным камнем и композитными поясами в комбинации со штукатурным фасадом

Стадия	Лист	Листов
Р	46	54

Узел 41

ООО "АльянсСтрой"

Согласовано

Взам. инв. №

Подп. и дата

Инв. № подл.

Копировал

А3

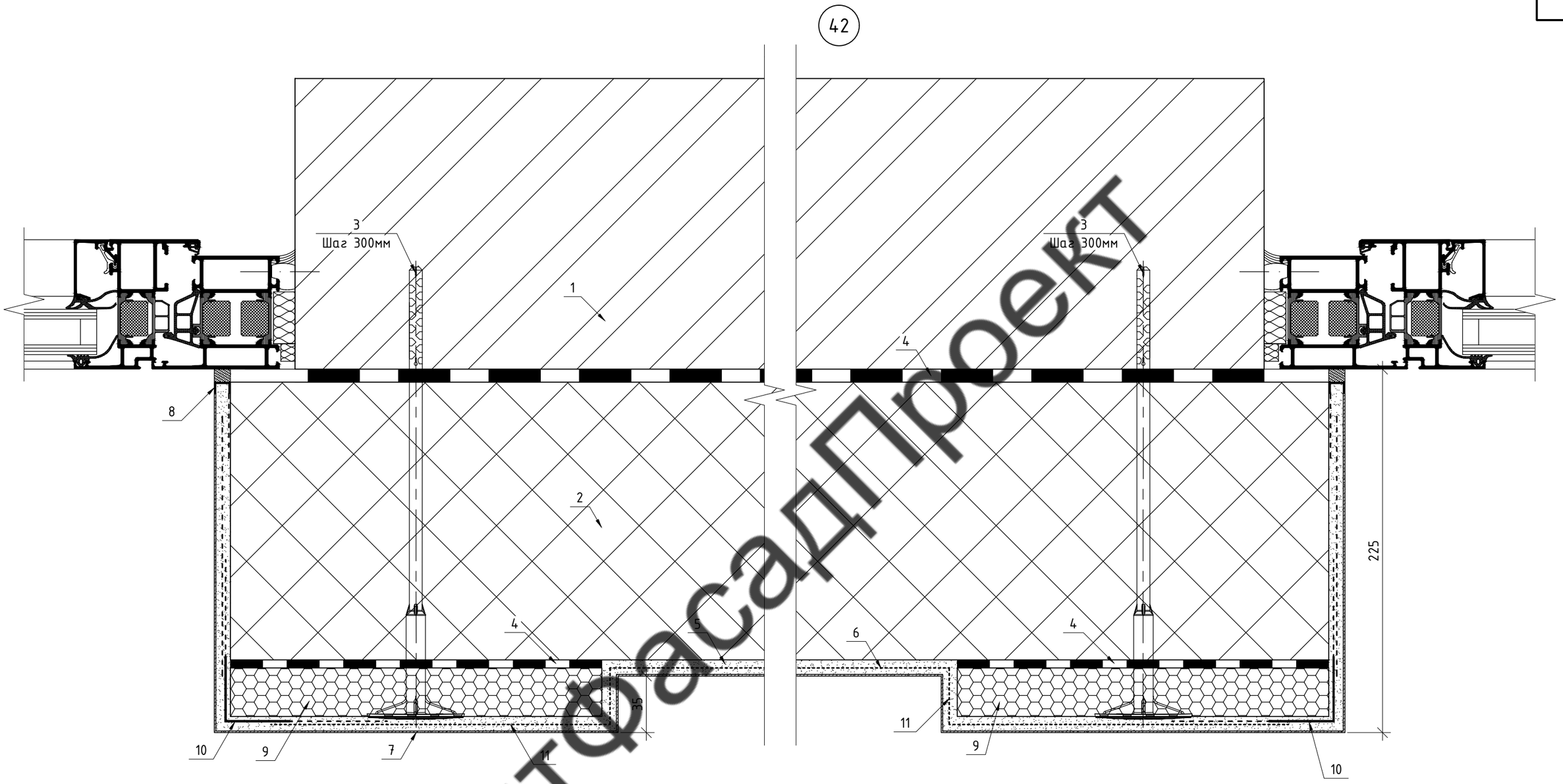

1. Керамический кирпич
2. Утеплитель ИЗОВЕР Фасад 180мм
3. Дюбель тарельчатый 280мм
4. Клеевой состав Ceresit CT 180
5. Базовый слой Ceresit CT 190
6. Фасадная щелочестойкая сетка
7. Декоративный слой Силикатно-силиконовая штукатурка окрашенная в массе Ceresit CT 174/CT 175 или аналог.
8. Примыкающий профиль с уплотнителем
9. Пенополистирол 30мм ПСБ-35
10. Угловой профиль
11. Архитектурная щелочестойкая сетка

Примечание:
1. Перед монтажом утеплителя стену обработать грунтовкой CT 17.
2. Перед нанесением декоративной штукатурки базовый армирующий слой обработать грунтовкой CT 16.

ВентФасадПроект

Изм.	Кол. уч.	Лист	№ док.	Подп.	Дата
Разработал		А.С.Федюшин			12.11.21
Проверил		Д.В.Мурашов			12.11.21
ГИП		С.А.Некрасов			12.11.21
Н.контр.					

03-03-2021-НВФ

г. Санкт-Петербург, Адмиралтейский р-н
Московский проспект, д.65 литера Э
(II - этап строительства)

Устройство НФС "Вектор" с облицовкой натуральным камнем и композитными поясами в комбинации со штукатурным фасадом

Стадия	Лист	Листов
Р	47	54

Узел 42

ООО "АльянсСтрой"

Согласовано

Взам. инв. №

Подп. и дата

Инв. № подл.

Копировал

А3

43

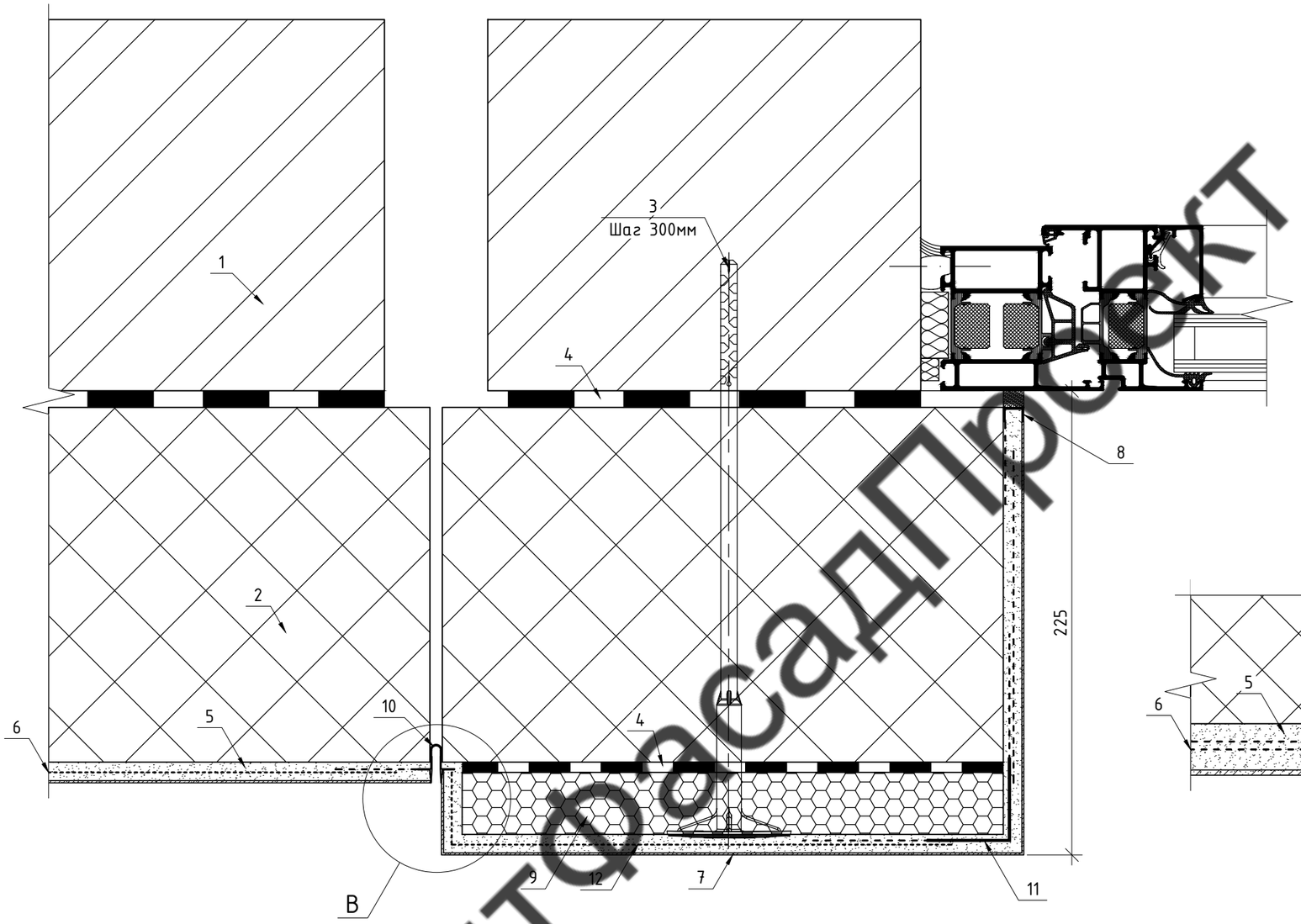

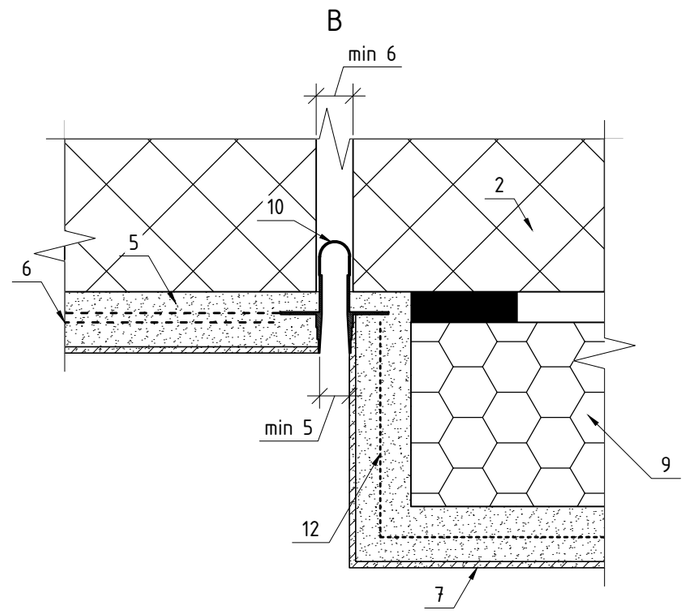

1. Керамический кирпич
2. Утеплитель ИЗОВЕР Фасад 180мм
3. Дюбель тарельчатый 280мм
4. Клеевой состав Ceresit CT 180
5. Базовый слой Ceresit CT 190
6. Фасадная щелочестойкая сетка
7. Декоративный слой Силикатно-силиконовая штукатурка окрашенная в массе Ceresit CT 174/CT 175 или аналог.
8. Примыкающий профиль с уплотнителем
9. Пенополистирол 30мм ПСБ-35
10. Профиль деформационного шва
11. Угловой профиль
12. Архитектурная щелочестойкая сетка

Примечание:
1. Перед монтажом утеплителя стену обработать грунтовкой CT 17.
2. Перед нанесением декоративной штукатурки базовый армирующий слой обработать грунтовкой CT 16.

ВентФасадПроект

Изм.	Кол. уч.	Лист	№ док.	Подп.	Дата
Разработал		А.С.Федюшин			12.11.21
Проверил		Д.В.Мурашов			12.11.21
ГИП		С.А.Некрасов			12.11.21
Н.контр.					

03-03-2021-НВФ

г. Санкт-Петербург, Адмиралтейский р-н
Московский проспект, д.65 литера Э
(II - этап строительства)

Устройство НФС "Вектор" с облицовкой натуральным камнем и композитными поясами в комбинации со штукатурным фасадом

Стадия	Лист	Листов
Р	48	54

Узел 43

ООО "АльянсСтрой"

Согласовано

Взам. инв. №

Подп. и дата

Инв. № подл.

Копировал

А3

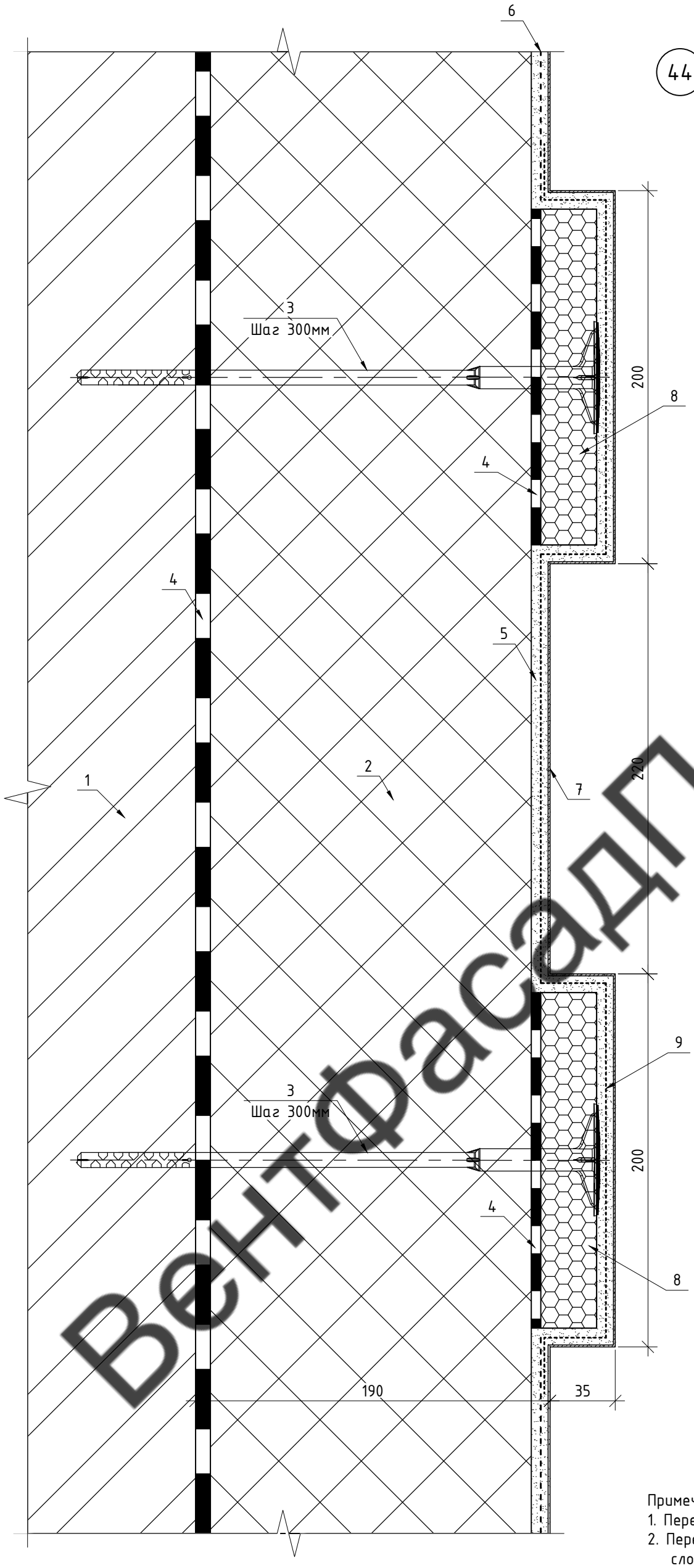

1. Керамический кирпич
2. Утеплитель ИЗОВЕР Фасад 180мм
3. Дюбель тарельчатый 280мм
4. Клеевой состав Ceresit CT 180
5. Базовый слой Ceresit CT 190
6. Фасадная щелочестойкая сетка
7. Декоративный слой Силикатно-силиконовая штукатурка окрашенная в массе Ceresit CT 174/CT 175 или аналог.
8. Пенополистирол 30мм ПСБ-35
9. Архитектурная щелочестойкая сетка

Примечание:
1. Перед монтажом утеплителя стену обработать грунтовкой CT 17.
2. Перед нанесением декоративной штукатурки базовый армирующий слой обработать грунтовкой CT 16.

ВектрФасадПроект

Согласовано

Взам. инв. №

Подп. и дата

Инв. № подл.

Изм.	Кол. уч.	Лист	№ док.	Подп.	Дата
Разработал		А.С.Федюшин			12.11.21
Проверил		Д.В.Мурашов			12.11.21
ГИП		С.А.Некрасов			12.11.21
Н.контр.					

03-03-2021-НВФ

г. Санкт-Петербург, Адмиралтейский р-н
Московский проспект, д.65 литера Э
(II - этап строительства)

Устройство НФС "Вектор" с облицовкой натуральным камнем и композитными поясами в комбинации со штукатурным фасадом

Стадия	Лист	Листов
Р	49	54

Узел 44

ООО "АльянсСтрой"

Копировал

А3

45

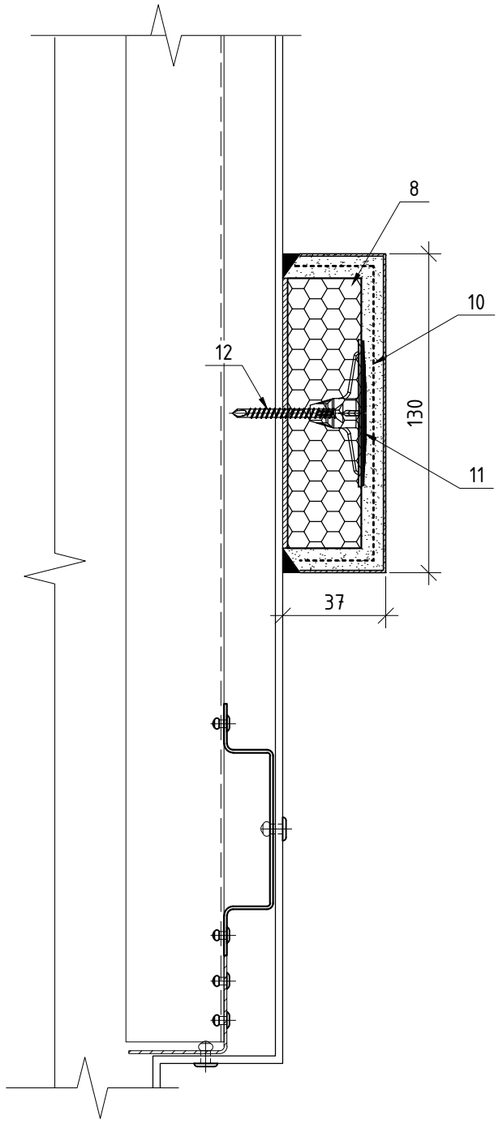

46

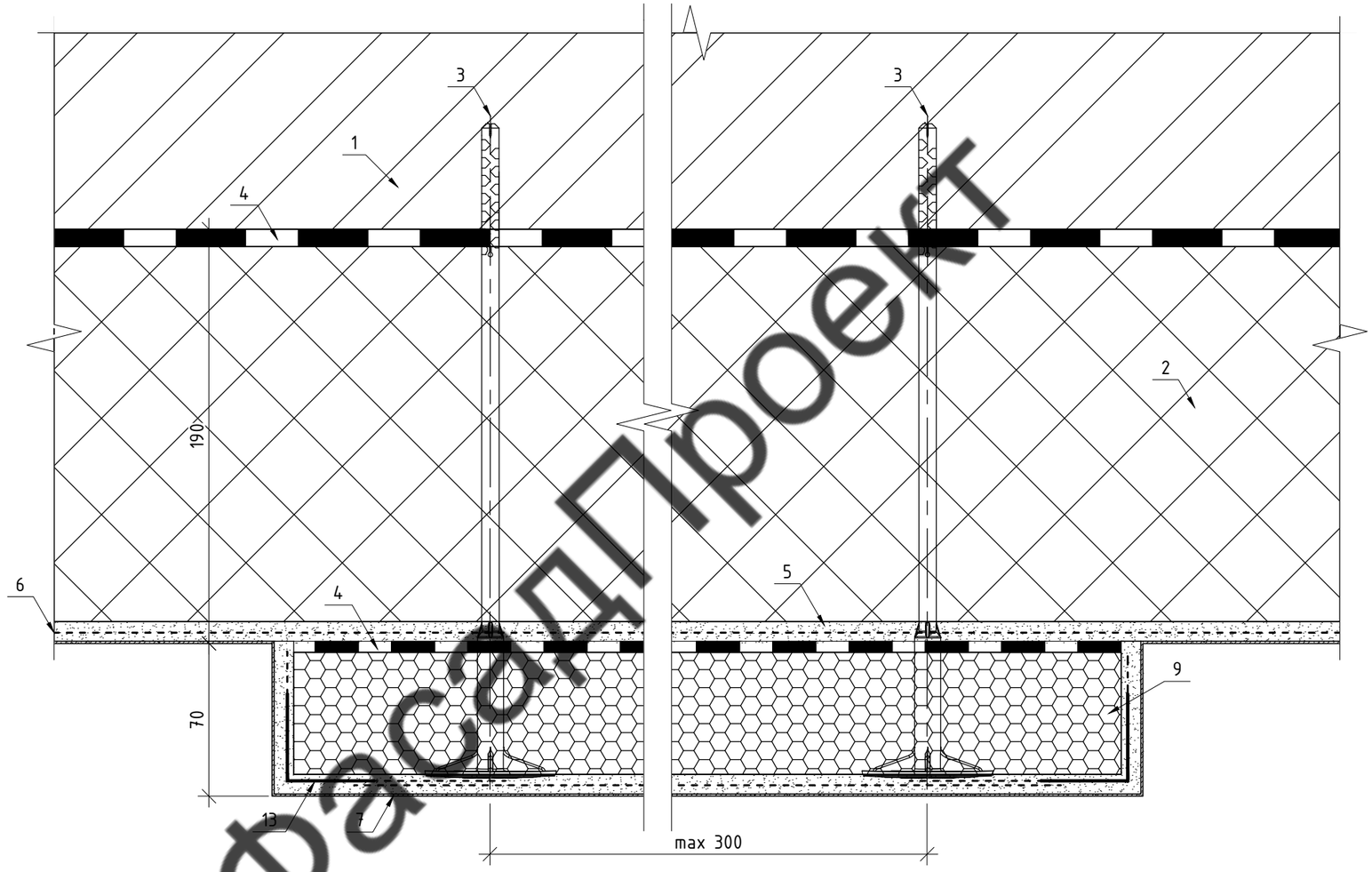

1. Керамический кирпич
2. Утеплитель ИЗОВЕР Фасад 180мм
3. Дюбель тарельчатый 300мм
4. Клеевой состав Ceresit CT 180
5. Базовый слой Ceresit CT 190
6. Фасадная щелочестойкая сетка
7. Декоративный слой Силикатно-силиконовая штукатурка окрашенная в массе Ceresit CT 174/CT 175 или аналог
8. Пенополистирол 30мм ПСБ-35
9. Пенополистирол 60мм ПСБ-35
10. Архитектурная щелочестойкая сетка
11. Рондоль
12. Саморез 4,5х45
13. Угловой профиль

Примечание:
1. Перед монтажом утеплителя стену обработать грунтовкой СТ 17.
2. Перед нанесением декоративной штукатурки базовый армирующий слой обработать грунтовкой СТ 16.

ВентФасадПроект

Изм.	Кол. уч.	Лист	№ док.	Подп.	Дата
Разработал		А.С.Федюшин			12.11.21
Проверил		Д.В.Мурашов			12.11.21
ГИП		С.А.Некрасов			12.11.21
Н.контр.					

03-03-2021-НВФ

г. Санкт-Петербург, Адмиралтейский р-н
Московский проспект, д.65 литера Э
(II - этап строительства)

Устройство НФС "Вектор" с облицовкой натуральным камнем и композитными поясами в комбинации со штукатурным фасадом

Стадия	Лист	Листов
Р	50	54

Узлы 45, 46

ООО "АльянсСтрой"

Согласовано

Взам. инв. №

Подп. и дата

Инв. № подл.

Копировал

А3

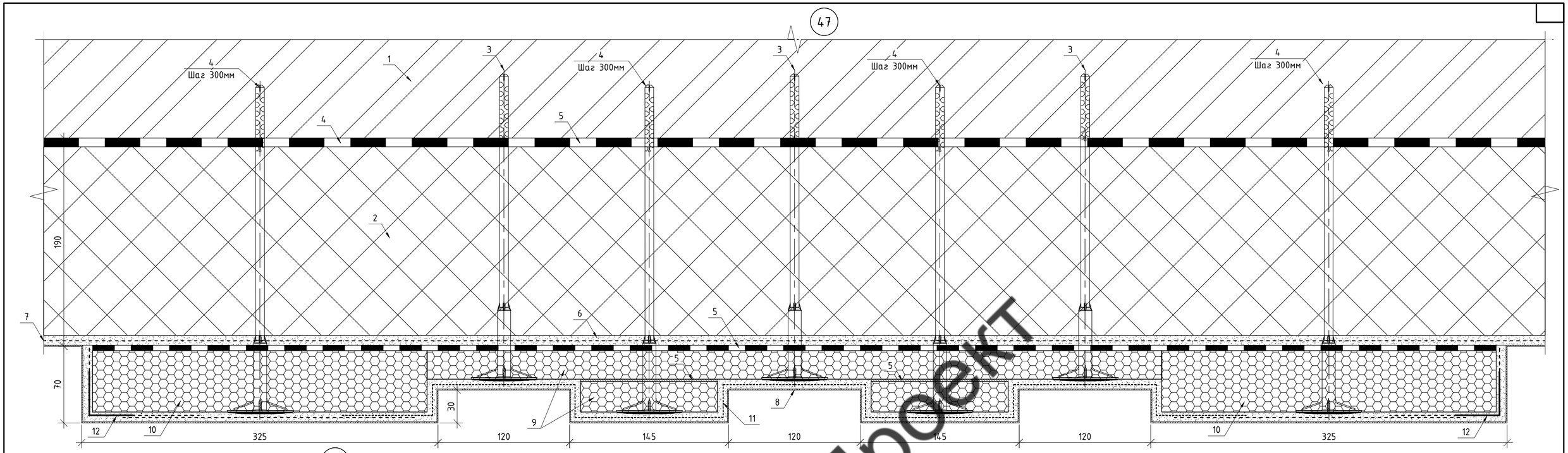

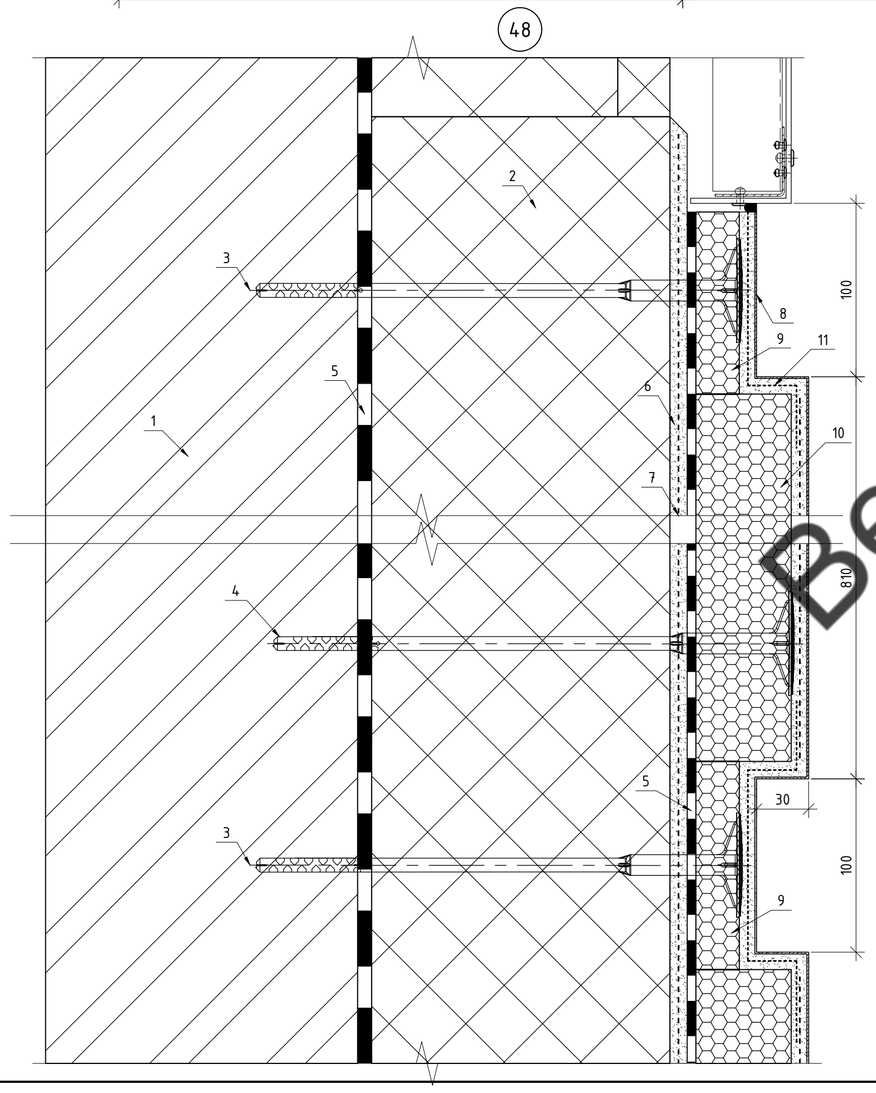

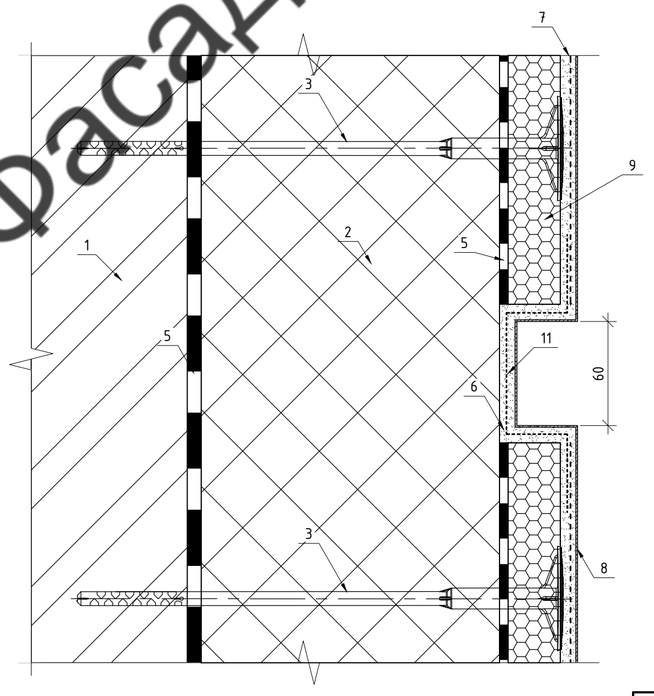

1. Керамический кирпич
2. Утеплитель ИЗОВЕР Фасад 180мм
3. Дюбель тарельчатый 280мм
4. Дюбель тарельчатый 300мм
5. Клеевой состав Ceresit CT 180
6. Базовый слой Ceresit CT 190
7. Фасадная щелочестойкая сетка
8. Декоративный слой Силикатно-силиконовая штукатурка окрашенная в массе Ceresit CT 174/CT 175 или аналог
9. Пенополистирол 30мм ПСБ-35
10. Пенополистирол 60мм ПСБ-35
11. Архитектурная щелочестойкая сетка
12. Угловой профиль

Примечание:
1. Перед монтажом утеплителя стену обработать грунтовкой CT 17.
2. Перед нанесением декоративной штукатурки базовый армирующий слой обработать грунтовкой CT 16.

ВентФасадПроект

Изм.	Кол. уч.	Лист	№ док.	Подп.	Дата	03-03-2021-НВФ		
						г. Санкт-Петербург, Адмиралтейский р-н Московский проспект, д.65 литера Э (II - этап строительства)		
Разработал		А.С.Федюшин			12.11.21	Устройство НФС "Вектор" с облицовкой натуральным камнем и композитными поясами в комбинации со штукатурным фасадом	Стадия	Лист	Листов
Проверил		Д.В.Мурашов			12.11.21		Р	51	54
ГИП		С.А.Некрасов			12.11.21				
Н.контр.						Узлы 47, 48, 49	ООО "АльянсСтрой"		

Согласовано

Взам. инв. №

Подп. и дата

Инв. № подл.

Копировал

A2

50

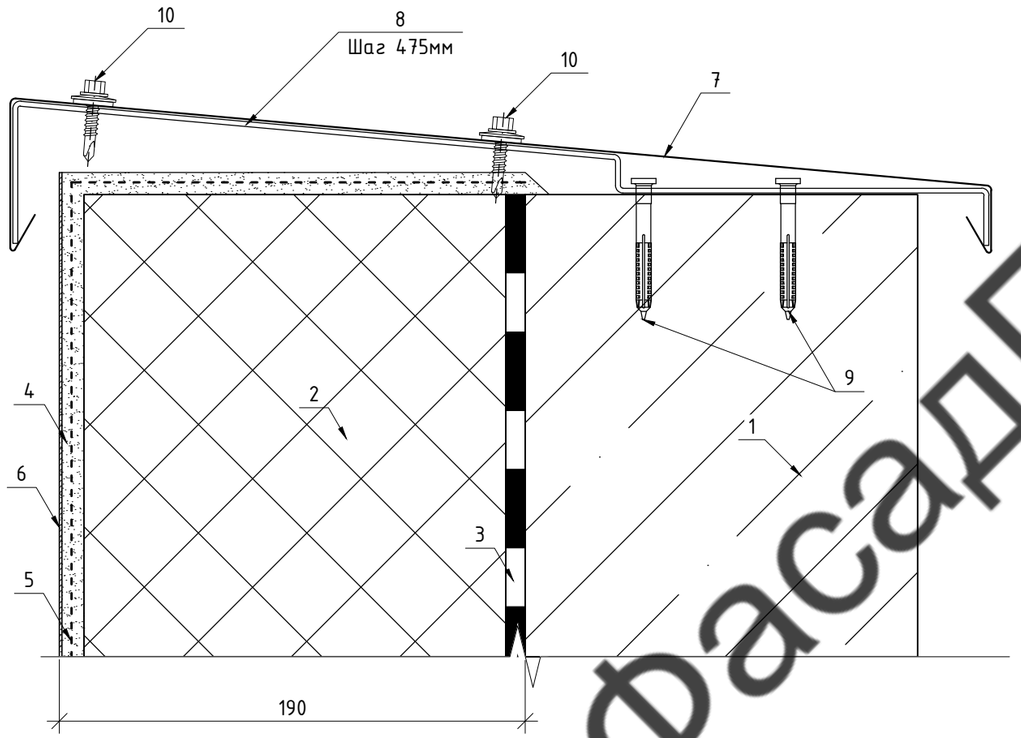

1. Парапет
2. Утеплитель ИЗОВЕР Фасад 180мм
3. Клеевой состав Ceresit CT 180
4. Базовый слой Ceresit CT 190
5. Фасадная щелочестойкая сетка
6. Декоративный слой Силикатно-силиконовая штукатурка окрашенная в массе Ceresit CT 174/CT 175 или аналог.
7. Парапетная крышка RAL 1015 (сталь листовая оц. 0,5мм)
8. Костыль 4х40
9. Дюбель-гвоздь гриб 8х60
10. Саморез 5,5х19 с ЭПДМ RAL 1015

ВентФасадПроект

Согласовано

Взам. инв. №

Подп. и дата

Инв. № подл.

Изм.	Кол. уч.	Лист	№ док.	Подп.	Дата
Разработал		А.С.Федюшин			12.11.21
Проверил		Д.В.Мурашов			12.11.21
ГИП		С.А.Некрасов			12.11.21
Н.контр.					

03-03-2021-НВФ

г. Санкт-Петербург, Адмиралтейский р-н
Московский проспект, д.65 литера Э
(II - этап строительства)

Устройство НФС "Вектор" с облицовкой натуральным камнем и композитными поясами в комбинации со штукатурным фасадом

Стадия	Лист	Листов
Р	52	54

Узел 50

ООО "АльянсСтрой"

Копировал

А3

Спецификация материалов НФС с облицовкой натуральным камнем (начало)

№	Наименование	Ед.изм.	Кол-во	Запас, %	С запасом
1	Натуральный камень 1200x600x20	м2	1861,96	5	1955,088
	Утепление				
2	Утеплитель ИЗОВЕР ВентФасад Низ 70мм	м3	7,455	5	7,83
3	Утеплитель ИЗОВЕР ВентФасад Низ 150мм	м3	210,98	5	221,54
4	Утеплитель ИЗОВЕР ВентФасад Верх 30мм	м3	45,393	5	47,67
5	Утеплитель t=30мм 75 кг/м3 (верхний откос)	м3	0,9351	5	0,99
6	Дюбель теплоизоляции 120 мм	шт.	426	5	450
7	Дюбель теплоизоляции 150 мм	шт.	852	5	900
8	Дюбель теплоизоляции 200 мм	шт.	5525,4	5	5800
9	Дюбель теплоизоляции 240 мм	шт.	11252,8	5	11900
	Подсистема "ВЕКТОР"				
10	Кронштейн КР1-85-150	шт.	634	1	641
11	Кронштейн КР1-85-210	шт.	192	1	194
12	Кронштейн КР1-85-240	шт.	3862	1	3901
13	Удлинитель УК-85-1,2	шт.	4688	1	4735
14	Шина угловая 410мм	шт.	24	0	24
15	Шина угловая 470мм	шт.	134	0	134
16	Шина угловая 560мм	шт.	36	0	36
17	Паронитовая прокладка ПП 85	шт.	5076	1	5127
18	Вставка соединительная ВС-300-1,2	шт.	640	1	647
19	Вставка ВС-70-1,2	шт.	426	1	431
20	Профиль НСГ-68-60-1,2	м.п.	1123	5	1182
21	Профиль НСГ-68-77-1,2	м.п.	308	5	324
22	Профиль ПГП 60-30-1,2	м.п.	345	5	366
23	Профиль ШП 60-20-1,2	м.п.	2086,16	5	2196
24	Профиль СП-60-30-1,2	м.п.	141	5	150
25	Профиль ГП-40-70-1,2	м.п.	345	5	363
26	Профиль монтажный стартовый МПС-КС-1,2	м.п.	562,4	5	591
27	Профиль монтажный рядовой МПР-КС-1,2	м.п.	2769	5	2910
28	Профиль монтажный концевой УПК-КС-1,2	м.п.	412,4	5	435
29	Профиль монтажный стартовый нестандартный УПС/1-КС-1,2 (по верхним откосам)	м.п.	106	5	111
30	Профиль монтажный концевой нестандартный МПК/1-КС-1,2 (по отливам)	м.п.	106	5	111
31	Профиль прессованный 150x50 (сталь листовая оц 1,0мм)	м.п.	75	5	81
	Метизы				
32	Дюбель фасадный 10x100	шт.	3751	1	3790
33	Анкер химический 10x85	шт.	1093	1	1110
34	Болт М10x200	шт.	246	3	254
35	Шайба М10	шт.	492	3	507
36	Гайка М10	шт.	492	3	507
37	Болт М8x30	шт.	388	3	400
38	Шайба М8	шт.	776	3	800
39	Гайка М8	шт.	776	3	800
40	Заклепка 4x10 нерж/-ерж	шт.	52768,2	20	63420

Спецификация материалов НФС с облицовкой натуральным камнем (окончание)

№	Наименование	Ед.изм.	Кол-во	Запас, %	С запасом
41	Анкер-клин 6x60	шт.	2793	5	3000
42	Саморез ГШС 4,2x16	шт.	300	15	400
	Фасонные элементы				
43	Противопож. отсечка перфорированная 0,5мм развертка 400мм (250+150) RAL 7030 (примыкание к отмостке)	м.п.	305	5	326
44	Капельник 0,45 мм разв. 105мм RAL 7030	м.п.	305	5	326
45	Противопож. отсечка 1,0мм разв. 150мм (по стороны стены)	м.п.	870	5	914
46	Противопож. отсечка 1,0мм разв. 470мм (со стороны фасада)	м.п.	870	5	914
47	Нащельник (отлив/окно) 0,5 мм разв. 75мм RAL 7030	м.п.	75	5	80
48	Нащельник (отлив/штукатурка) 0,5 мм разв. 200мм RAL 7030	м.п.	8	5	10
49	Нащельник (откос/штукатурка) 0,5 мм разв. 130мм RAL 7030	м.п.	234	5	246
50	Нащельник (откос/окно) 0,5 мм разв. 270мм RAL 7030	м.п.	39	5	42

Ведомость объемов работ по НФС с облицовкой натуральным камнем

№	Наименование	Ед.изм.	Кол-во
1	Утепление стен в 2 слоя толщиной 150мм	м2	1406,6
2	Утепление стен в 2 слоя толщиной 100мм	м2	106,5
3	Монтаж кронштейнов	м2	1600,7
4	Монтаж направляющих несущих	м2	1600,7
5	Монтаж горизонтальных шин	м2	1861,96
6	Монтаж натурального камня	м2	1861,96
7	Монтаж противопожарных отсечек	м.п.	1178,9
8	Монтаж утеплителя в верхний откос	м.п.	103,5
9	Монтаж фасонных элементов	м.п.	564,1

ВентФасадПроект

Изм.	Кол. уч.	Лист	№ док.	Подп.	Дата	03-03-2021-НВФ		
						г. Санкт-Петербург, Адмиралтейский р-н Московский проспект, д.65 литера Э (II – этап строительства)		
Разработал		А.С.Федюшин			12.11.21	Устройство НФС "Вектор" с облицовкой натуральным камнем и композитными поясами в комбинации со штукатурным фасадом	Стадия	Лист	Листов
Проверил		Д.В.Мурашов			12.11.21		Р	53	54
ГИП		С.А.Некрасов			12.11.21				
						Спецификация материалов НФС с облицовкой натуральным камнем Ведомость объемов работ по НФС	ООО "АльянсСтрой"		
Н.контр.									

Согласовано

Взам. инв. №

Подп. и дата

Инв. № подл.

Копировал

А3

Спецификация материалов штукатурного фасада

№	Наименование	Ед.изм.	Кол-во	Запас, %	С запасом
1	Утеплитель ИЗОВЕР Фасад Низ 180мм	м3	1051,11	5	1103,67
2	Пенополистирол ПСБ 35 30мм	м3	30,6732	5	32,21
3	Пенополистирол ПСБ 35 60мм	м3	11,94	5	12,54
4	Дюбель теплоизоляции 240 мм	шт.	70074	5	73600
5	Дюбель теплоизоляции 280 мм	шт.	16359,04	10	18000
6	Дюбель теплоизоляции 300 мм	шт.	6363	10	7100
7	Дюбель теплоизоляции 440 мм	шт.	900	10	1100
8	Дюбель теплоизоляции 500 мм	шт.	320	10	400
9	Грунтовка Ceresit CT 17	л	875,925	5	920
10	Клеевой состав Ceresit CT 190	кг	43559,64	5	45738
11	Базовый слой Ceresit CT 190	кг	39914,358	5	41911
12	Фасадная щелочестойкая сетка	м2	6423,45	5	6745
13	Архитектурная щелочестойкая сетка	м2	1330,342	5	1397
14	Грунтовка Ceresit CT 16	л	2328,33755	5	2445
15	Декоративная силикатно-силиконовая штукатурка CT 174 2,5мм	кг	14670,6	5	15405
16	Краска силикатная CT 54 RAL 1015	л	1580	5	1770
17	Краска силикатная CT 54 RAL 7030	л	455	5	480
18	Краска силикатная CT 54 RAL 9010	л	470	5	495
18	Краска силикатная CT 54 RAL 7000	л	130	5	150
19	Профиль деформационного шва	м.п.	120	5	126
20	Профиль угловой	м.п.	3657	5	3840
21	Профиль угловой с капельником	м.п.	1062	5	1116
22	Профиль примыкающий с уплотнителем	м.п.	3371	5	3540
23	Торцевая заглушка отлива (комплект из левой и правой)	шт.	536	5	563
27	Герметик фасадный 300мл	шт.	54	5	56
	Метизы				
25	Дюбель-гвоздь гриб 8х60	шт.	1212	5	1280
26	Саморез 5,5х(19 с ЗГДМ	шт.	1548	10	1800
27	Саморез ПШС 4.2х16	шт.	2805	10	3100
28	Костыль 4х40х(90 (проемы переходных балконов)	шт.	336	5	353
29	Костыль 4х40х500 (парапет)	шт.	270	5	284
	Фасонные элементы				
30	Парапетная крышка 0,5мм развертка 520мм (проемы прямоугольных балконов)	м.п.	117	5	124
31	Парапетная крышка 0,5мм развертка 530мм (парапет)	м.п.	124	5	132
32	Отлив оконный 0,5мм развертка 300мм	м.п.	935	5	982

Ведомость объемов работ по штукатурному фасаду

№	Наименование	Ед.изм.	Кол-во
1	Грунтование основания	м2	5839,5
2	Утепление стен плитой	м2	5839,5
3	Монтаж цокольного профиля под декоративные элементы	м2	1023,34
4	Монтаж примыкающего профиля с полосой армирования	м.п.	3370,9
5	Нанесение базового слоя	м2	6652,393
6	Грунтование перед нанесением декоративного слоя	м2	6652,393
7	Нанесение декоративной штукатурки окрашенной в массе	м2	6652,393
8	Монтаж отливов	м.п.	934,8
9	Монтаж парапетов	м.п.	239,7

ВентФасадПроект

Согласовано

Взам. инв. №

Подп. и дата

Инв. № подл.

Изм.	Кол. уч.	Лист	№ док.	Подп.	Дата
Разработал		А.С.Федюшин			12.11.21
Проверил		Д.В.Мурашов			12.11.21
ГИП		С.А.Некрасов			12.11.21
Н.контр.					

03-03-2021-НВФ

г. Санкт-Петербург, Адмиралтейский р-н
Московский проспект, д.65 литера Э
(II - этап строительства)

Устройство НФС "Вектор" с облицовкой натуральным камнем и композитными поясами в комбинации со штукатурным фасадом

Стадия	Лист	Листов
Р	54	54

Спецификация материалов штукатурного фасада
Ведомость объемов работ по штукатурке

ООО "АльянсСтрой"

Копировал

А3